DOMUS
WINNING THE FUTURE THROUGH INNOVATION

# DTM-22
# COMFORT séchoirs

## CONTRÔLE ÉLECTRONIQUE

Programmateur M: sélection du temps et de la température pour boutons.

## PRESTATIONS REMARQUABLES

Inversion de sens du tambour standard.
Tambour inox standard.
Variateur de fréquence standard.

## EFFICIENCE

DOUBLE FLOW - axial et radial.
Grand filtre à peluches tiroir.

## POLYVALENCE

Fait-sur-mesure - personnalisation.
OPL > SELF - Modèle OPL standard facilement transformable en version libre-service.

## ERGONOMIE

Filtre à peluches tiroir, maille en acier inoxydable.
Grand diamètre de porte.
Sens d'ouverture de porte ajustable sur site.

## ENTRETIEN

Panneau de commande: accès facile.
Menu technique: statistiques pour les techniciens et maintenance avec console externe.
Accès facile aux composants.

## AUTRES

Carrosserie en skinplate gris, aspect inox.
**NOUVEAU**: Entraînement par motoréducteur sur les modèles DTT-45 à DTT-80
SOFT DRY - Nouvelles perforations du tambour.
COOL DOWN - anti-froissement en fin de cycle.
Chauffage électrique, gaz ou vapeur.
Homologation CE

## OPTIONS

- Séchoir avec chauffage Gas Naturel
- Hublot double vitrage DTM-11/14/22/28
- Ouverture de porte opposée DTM-11-35
- Display dans le programmateur M pour DTM-11-35
- panneau arrière avec filtre air
- Panneau arrière avec filtre air DTM-11-35
- Filtre peluches mailles 0,6mm (standard 0,3mm)
- Filtre peluches mailles 1,2mm (standard 0,3mm)
- Carrosserie inox DTM-22
- Panneau frontal inox DTM-22
- Batterie vapeur inox DTM-22
- Batterie vapeur basse pression DTM-22
- Emballage bois DTM-22
- 400V 3N 60 Hz DTM-11-35
- 230V 3~ 50 Hz DTM-22/28/35 E
- 230V 3~ 60 Hz DTM-22/28/35 E
- 230V 3~ 60 Hz DTM-11-35 G/S
- 440/480V 3~ 60 Hz DTM-22/28/35 (maritime)
- Options paiement pour libre-service

| CAPACITE ET TAMBOUR | UNIT. | DTM-22 |
|---|---|---|
| Capacité 1/18 | Kg | 24,4 |
| | lb | 53,9 |
| Capacité 1/20 | Kg | 22,0 |
| | lb | 48,5 |
| Ø Tambour | mm | 835 |
| | inch | 32,87 |
| Longueur tambour | mm | 800 |
| | inch | 31,5 |
| Volume tambour | l | 440 |
| | cu ft | 15,54 |
| Ø Porte | mm | 574 |
| | inch | 22,60 |
| Hauteur centre porte | mm | 1.030 |
| | inch | 40,55 |
| Hauteur du sol au bas de la porte | mm | 672 |
| | inch | 26,46 |
| **CHAUFFAGE ÉLECTRIQUE** | | |
| Capacité d'évaporation | L/h | 17 |
| | US gallon/h | 4,5 |
| Production horaire | Kg/h | 34 |
| | lb/h | 75 |
| Puissance de chauffage installée | kW | 24 |
| Puissance électrique installée | kW | 24,97 |
| **CHAUFFAGE AU GAZ** | | |
| Capacité d'évaporationn (mod. gaz) | L/h | 20 |
| | US gallon/h | 5,283 |
| Production horaire (mod. gaz) | Kg/h | 40 |
| | lb/h | 88,18 |
| Puissance de chauffage installée gaz | kcal/h | 26655 |
| | Btu/h | 105776 |
| Puissance de chauffage installée gaz | kW | 31 |
| Puissance électrique installée | kW | 0,97 |
| Consommation instantanée gaz propane (G31) | Kg/h | 2,66 |
| | lb/h | 5,86 |
| Consommation instantanée gaz naturel (G20) | $m^3/h$ | 3,28 |
| | cfm | 1,93 |
| Ø Entrée gaz | BSPP ISO 228-1 | 1/2" |
| **CHAUFFAGE VAPEUR** | | |
| Puissance de chauffage installée (vapeur) | kW | 49,20 |
| | Btu/h | 167877 |
| Puissance électrique installée | kW | 0,97 |
| Consommation de vapeur (8 barG) - Standard | kg/h | 87 |
| Consommation de vapeur (116 psiG) | lb/h | 104,8 |
| Pression de vapeur | barG | 6 - 9 |
| | psiG | 87 - 130,5 |
| Entrée et sortie de vapeur standard | BSPT- ISO7.1 | 1" |
| Entrée et sortie de vapeur standard | NPT ANSI B1.20.1 Tapered | 1" |
| Consommation de vapeur (5 barG) - Basse pression | kg/h | - |
| Consommation de vapeur (72,5 psiG) - Basse pression | lb/h | - |
| Pression de vapeur (basse pression) | barG | 3 - 6 |
| | psiG | 43,5 - 93 |
| Entrée - Sortie de vapeur - Basse pression | BSPT- ISO7.1 | 1" |
| **CHAUFFAGE À L'HUILE THERMIQUE** | | |
| Puissance de chauffage installée | kW | - |
| Puissance électrique installée | kW | - |
| Consommation de fluide (T max 175ºC) | m3/h | - |
| Raccordement de l'huile thermique | BSP | - |

| PUISSANCE ET VENTILATION | | | |
|---|---|---|---|
| Moteur tambour | kW | 0,37 | |
| Moteur ventilateur | kW | 0,55 | |
| Débit d'air nominal | m³/h | 1.200 | |
| | cfm | 706 | |
| Ø Sortie buées | mm | 200 | |
| | inch | 7,87 | |
| **ÉMISSION DE CHALEUR** | | | |
| Émission totale de chaleur max. | kW | 2,4 | |
| | Btu/h | 8194 | |
| Émission maximale de chaleur frontale | kW | 1,7 | |
| | Btu/h | 5736 | |
| **CONNEXIONS** | | E | G / S |
| Tension 230V - I + N + T | Nº x mm² / A | - | 3 x 1,5 / 16A |
| Tension 230V - III + T | Nº x mm² / A | 4 x 25 / 80A | 3 x 1,5 / 16A |
| Tension 400V - III + N + T | Nº x mm² / A | 5 x 10 / 40A | 3 x 1,5 / 16A |
| **DIMENSIONS NETTES / D. AVEC EMBALLAGE** | | | |
| Largeur nette / brute | mm | 890 / 970 | |
| | inch | 35 / 38,2 | |
| Profondeur nette / brute | mm | 1.255 / 1.345 | |
| | inch | 49,4 / 53 | |
| Hauteur nette/brut (* chauffage enlevé) | mm | 1.812 / 1.940 | |
| | inch | 71,3 / 76,4 | |
| Poids net / brut | Kg | 210 / 230 | |
| | lb | 463 / 507 | |
| **AUTRES** | | | |
| Niveau sonore | dB | 65 | |

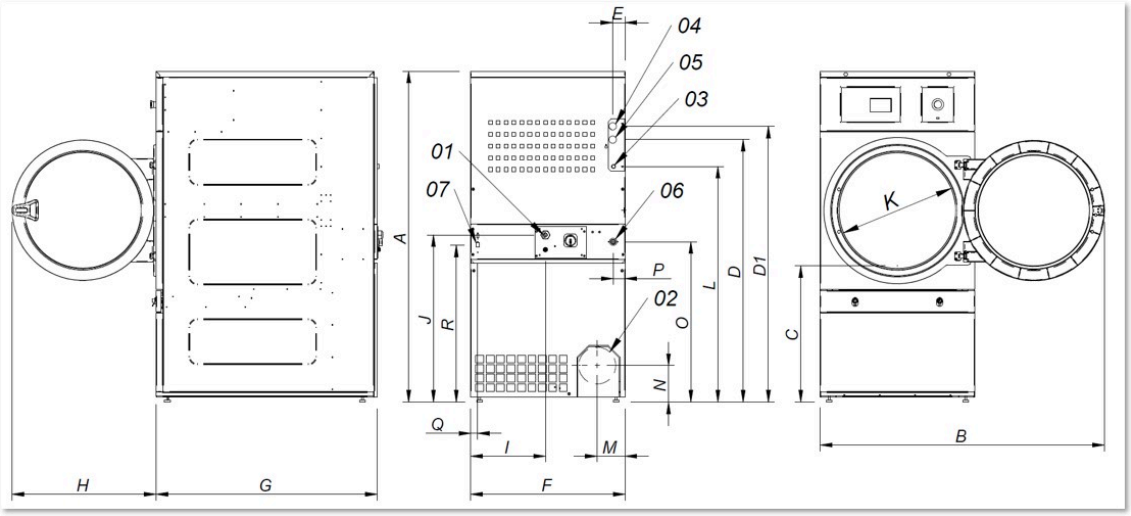


01 Connexion electrique
02 Sortie buees Ø 200
03 Connexion gaz 1/2”
04 Connexion vapeur 3/4” (DTM-11-14-18)
04 Connexion vapeur 1” (DTM-22)
05 Sortie condensats 3/4” (DTM-11-14-18)
05 Sortie condensats 1” (DTM-22)
06 Vanne d’eau anti-incendis 3/4”
07 Connexion ethernet

| | A | B | C | D | D1 | E | E1 | F | G | H | I | J | K | L | M | N | O | P | Q | R |
|---|---|---|---|---|---|---|---|---|---|---|---|---|---|---|---|---|---|---|---|---|
| DTM-18 | 1.694 | 1.447 | 689 | 1.354 | 1.422 | 68 | 68 | 785 | 1.125 | 735 | 380 | 870 | 575 | 1.226 | 133 | 180 | 830 | 65 | 35 | 805 |
| DTM-22 | 1.812 | 1.552 | 743 | 1.430 | 1.532 | 112 | 55 | 890 | 1.255 | 735 | 107 | 920 | 575 | 1.344 | 238 | 180 | 885 | 65 | 37 | 860 |