DOMUS
WINNING THE FUTURE THROUGH INNOVATION

DTT-45
DYNAMIC séchoirs

TOUCH II

Ecran tactile 7” convivial et programmable TOUCH II.
Connexion USB. Plateforme en ligne gratuite pour la programmation, la télémétrie, l’analyse de données, etc.
Affichage de vidéos (pubs, instructions, etc.)
37 langues disponibles.

PRESTATIONS REMARQUABLES

Inversion de sens du tambour standard.
Tambour inox standard.
Variateur de fréquence standard.

EFFICIENCE

DOUBLE FLOW - axial et radial.
Grand filtre à peluches tiroir.

POLYVALENCE

Fait-sur-mesure - personnalisation.
Wet Cleaning.
OPL > SELF - Modèle OPL standard facilement transformable en version libre-service (DTT-11 à DTT-35).

CONNECTIVITÉ

IoT - **DOMUSCONNECT** standard.
Gestion de blanchisseries: OPL et SELF.
Paiement à distance (Libre-service).

ERGONOMIE

Filtre à peluches tiroir, maille en acier inox.
Grand diamètre de porte.
Sens d’ouverture de porte ajustable sur site.

ENTRETIEN

Panneau de commande: accès facile et ergonomique.
Menu technique: statistiques pour les techniciens.
Accès facile aux pièces pour la réparation.

AUTRES

Carrosserie en skinplate gris, aspect inox.
NOUVEAU: Entraînement par motoréducteur sur les modèles DTT-45 à DTT-80
SOFT DRY - Nouvelles perforations du tambour.
COOL DOWN - anti-froissement en fin de cycle.
Chauffage électrique, gaz ou vapeur.
Homologation CE

OPTIONS

- Application DOMUS LAUNDRY - Libre-service (Android / iOS)
- License IoT - DOMUSCONNECT
- Séchoir avec chauffage Gas Naturel
- Tambour renforcé pour utilisation intensive 45-60-80 kg
- Porte guillotine automatique DTT-45/60/80 (avec double porte vitrée)
- Porte guillotine manuelle DTT-45/60/80 (sans hublot double vitrage)
- EFFICIENT DRY Contrôle de l'humidité
- Hublot double vitrage DTT-28-80
- SFEX Sprinkler SFEX DTT-45
- Ouverture de porte opposée DTT-45/60/80
- Modèle tropicalisé
- Dosificateur / pulverisateur (sans compresseur)
- Panneau arrière avec filtre air DTT-11 à DTT-35
- Panneau arrière avec filtre air DTT-45/60/80
- Filtre peluches mailles 0,6mm (standard 0,3mm)
- Filtre peluches mailles 1,2mm (standard 0,3mm)
- Carrosserie inox DTT-45
- Panneau frontal inox DTT-45/60/80
- Batterie vapeur basse pression DTT-45/60/80
- Emballage bois DTT-45
- 400V 3N 60 Hz DTT-45/60/80 E/S
- 400V 3N 60 Hz DTT-45/60/80 G
- 230V 3~ 50 Hz DTT-45/60/80 G/S
- 230V 3~ 60 Hz DTT-45/60/80 S
- 230V 3~ 60 Hz DTT-45/60/80 G
- 440/480V 3~ 60 Hz DTT-45/60/80 (maritime)

CAPACITE ET TAMBOUR	UNIT.	DTT-45
Capacité 1/18	Kg	50
	lb	110,2
Capacité 1/20	Kg	45
	lb	99,2
Ø Tambour	mm	1.225
	inch	48,23
Longueur tambour	mm	760
	inch	29,92
Volume tambour	l	900
	cu ft	31,78
Ø Porte	mm	802
	inch	31,57
Hauteur centre porte	mm	1.275
	inch	50,20
Hauteur du sol au bas de la porte	mm	813
	inch	31,99
CHAUFFAGE ÉLECTRIQUE		
Capacité d'évaporation	L/h	40,2
	US gallon/h	10,6
Production horaire	Kg/h	80,4
	lb/h	177,2
Puissance de chauffage installée	kW	54
Puissance électrique installée	kW	55,9
CHAUFFAGE AU GAZ		
Capacité d'évaporationn (mod. gaz)	L/h	42,5
	US gallon/h	11,227
Production horaire (mod. gaz)	Kg/h	84,4
	lb/h	186,1
Puissance de chauffage installée gaz	kcal/h	51591
	Btu/h	204728
Puissance de chauffage installée gaz	kW	60
Puissance électrique installée	kW	1,9
Consommation instantanée gaz propane (G31)	Kg/h	5,14
	lb/h	11,33
Consommation instantanée gaz naturel (G20)	m^3/h	6,35
	cfm	3,74
Ø Entrée gaz	BSPP ISO 228-1	3/4"
CHAUFFAGE VAPEUR		
Puissance de chauffage installée (vapeur)	kW	91
	Btu/h	310505
Puissance électrique installée	kW	1,9
Consommation de vapeur (8 barG) - Standard	kg/h	121
Consommation de vapeur (116 psiG)	lb/h	145,8
Pression de vapeur	barG	7 - 12
	psiG	101,5 - 174
Entrée et sortie de vapeur standard	BSPT- ISO7.1	1"
Entrée et sortie de vapeur standard	NPT ANSI B1.20.1 Tapered	1"
Consommation de vapeur (5 barG) - Basse pression	kg/h	142
Consommation de vapeur (72,5 psiG) - Basse pression	lb/h	171,1
Pression de vapeur (basse pression)	barG	4 - 7
	psiG	58 - 101,5
Entrée - Sortie de vapeur - Basse pression	BSPT- ISO7.1	1" 1/2
CHAUFFAGE À L'HUILE THERMIQUE		
Puissance de chauffage installée	kW	91
Puissance électrique installée	kW	1,9
Consommation de fluide (T max 175ºC)	m3/h	7
Raccordement de l'huile thermique	BSP	1" 1/2

PUISSANCE ET VENTILATION			
Moteur tambour	kW	0,75	
Moteur ventilateur	kW	1,1	
Débit d'air nominal	m³/h	3.000	
	cfm	1766	
Ø Sortie buées	mm	300	
	inch	11,81	
ÉMISSION DE CHALEUR			
Émission totale de chaleur max.	kW	4,9	
	Btu/h	16593	
Émission maximale de chaleur frontale	kW	2,2	
	Btu/h	7375	
CONNEXIONS		E	G / S
Tension 230V - I + N + T	Nº x mm² / A	-	-
Tension 230V - III + T	Nº x mm² / A	-	4 x 2,5 / 20A
Tension 400V - III + N + T	Nº x mm² / A	5 x 35 / 100A	5 x 2,5 / 20A
DIMENSIONS NETTES / D. AVEC EMBALLAGE			
Largeur nette / brute	mm	1.270 / 1.330	
	inch	50 / 52,4	
Profondeur nette / brute	mm	1.106 / 1.185	
	inch	43,5 / 46,65	
Hauteur nette/brut (* chauffage enlevé)	mm	2.380 /*2.200	
	inch	93,7 / *86,6	
Poids net / brut	Kg	395 / 430	
	lb	871 / 948	
AUTRES			
Niveau sonore	dB	67	

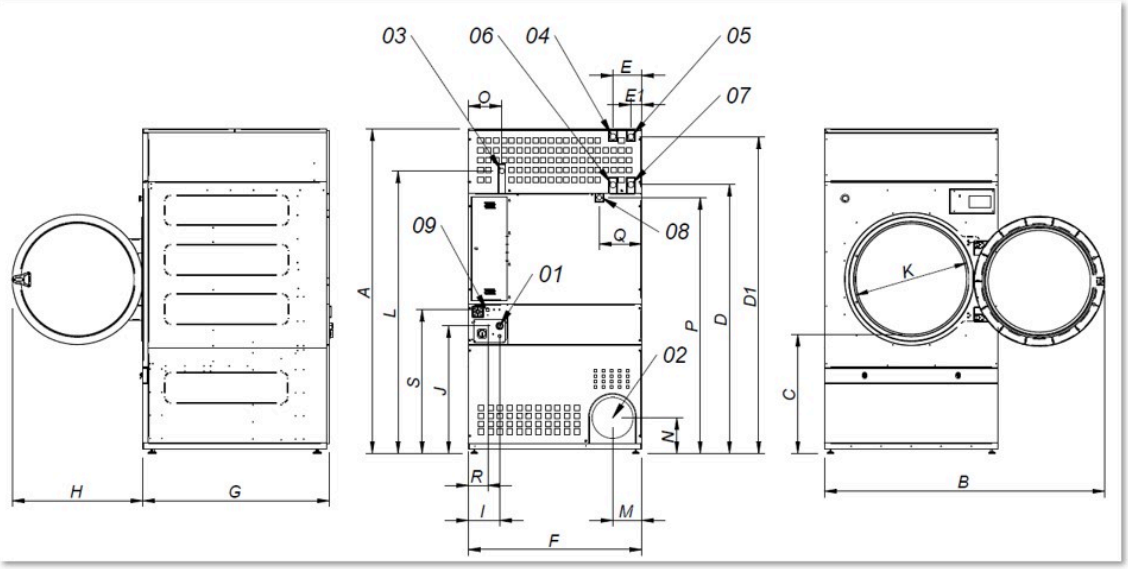

01 Connexion electrique
02 Sortie buees Ø 300
03 Connexion gaz 1/2”
04 Connexion vapeur 1” (DTT-45)
05 Connexion vapeur 1” (DTT-60-80)
06 Sortie condensats 1” (DTT-45)
07 Sortie condensats 1” (DTT-60-80)
08 Vanne d’eau anti-incendis 3/4”
09 Connexion ethernet

	A	B	C	D	D1	E	E1	F	G	H	I	J	K	L	M	N	O	P	Q	R	S
DTT-45	2.380	2.045	874	1.981	2.311	211	80	1.270	1.106	956	248	935	802	2.088	214	240	244	1.841	308	160	1.053
DTT-60	2.380	2.045	874	1.981	2.311	211	80	1.270	1.366	956	248	935	802	2.088	214	240	244	1.841	308	160	1.053
DTT-80	2.380	2.045	874	1.981	2.311	211	80	1.270	1.598	956	248	935	802	2.088	214	240	244	1.841	308	160	1.053