DOMUS
WINNING THE FUTURE THROUGH INNOVATION

DTT-14
DYNAMIC séchoirs

TOUCH II

Ecran tactile 7” convivial et programmable TOUCH II.
Connexion USB. Plateforme en ligne gratuite pour la programmation, la télémétrie, l’analyse de données, etc.
Affichage de vidéos (pubs, instructions, etc.)
37 langues disponibles.

PRESTATIONS REMARQUABLES

Inversion de sens du tambour standard.
Tambour inox standard.
Variateur de fréquence standard.

EFFICIENCE

DOUBLE FLOW - axial et radial.
Grand filtre à peluches tiroir.

POLYVALENCE

Fait-sur-mesure - personnalisation.
Wet Cleaning.
OPL > SELF - Modèle OPL standard facilement transformable en version libre-service (DTT-11 à DTT-35).

CONNECTIVITÉ

IoT - **DOMUSCONNECT** standard.
Gestion de blanchisseries: OPL et SELF.
Paiement à distance (Libre-service).

ERGONOMIE

Filtre à peluches tiroir, maille en acier inox.
Grand diamètre de porte.
Sens d’ouverture de porte ajustable sur site.

ENTRETIEN

Panneau de commande: accès facile et ergonomique.
Menu technique: statistiques pour les techniciens.
Accès facile aux pièces pour la réparation.

AUTRES

Carrosserie en skinplate gris, aspect inox.
NOUVEAU: Entraînement par motoréducteur sur les modèles DTT-45 à DTT-80
SOFT DRY - Nouvelles perforations du tambour.
COOL DOWN - anti-froissement en fin de cycle.
Chauffage électrique, gaz ou vapeur.
Homologation CE

OPTIONS

- Application DOMUS LAUNDRY - Libre-service (Android / iOS)
- License IoT - DOMUSCONNECT
- Séchoir avec chauffage Gas Naturel
- EFFICIENT DRY Contrôle de l'humidité
- Hublot double vitrage DTT-11/14/18/22
- SFEX Sprinkler DTT-11/14/18
- Ouverture de porte opposée DTT-11-35
- Modèle tropicalisé
- Dosificateur / pulverisateur (sans compresseur)
- Panneau arrière avec filtre air DTT-11 à DTT-35
- Filtre peluches mailles 0,6mm (standard 0,3mm)
- Filtre peluches mailles 1,2mm (standard 0,3mm)
- Carrosserie inox DTT-14/18
- Panneau frontal inox DTT-11/14/18
- Batterie vapeur inox DTT-11/14/18
- Batterie vapeur basse pression DTT-11/14/18
- Puissance électrique réduite (12kW au lieu de 18 kW) pour les modèles électriques de DTT-14/18
- Emballage bois DTT-14/18
- 400V 3N 60 Hz DTT-11-35
- 230V 3~ 50 Hz DTT-11/14/18 E
- 230V 3~ 60 Hz DTT-11/14/18 E
- 230V 3~ 60 Hz DTT-11-35 G/S
- 440/480V 3~ 60 Hz DTT-11/14/18 (maritime)
- Options paiement pour libre-service

CAPACITE ET TAMBOUR	UNIT.	DTT-14
Capacité 1/18	Kg	15
	lb	33,1
Capacité 1/20	Kg	13,5
	lb	29,8
Ø Tambour	mm	750
	inch	29,53
Longueur tambour	mm	610
	inch	24,02
Volume tambour	l	270
	cu ft	9,53
Ø Porte	mm	574
	inch	22,60
Hauteur centre porte	mm	976
	inch	38,4
Hauteur du sol au bas de la porte	mm	618
	inch	24,33
CHAUFFAGE ÉLECTRIQUE		
Capacité d'évaporation	L/h	13,5
	US gallon/h	3,6
Production horaire	Kg/h	26,9
	lb/h	59,3
Puissance de chauffage installée	kW	18
Puissance électrique installée	kW	18,67
CHAUFFAGE AU GAZ		
Capacité d'évaporationn (mod. gaz)	L/h	15,4
	US gallon/h	4,068
Production horaire (mod. gaz)	Kg/h	30,25
	lb/h	66,7
Puissance de chauffage installée gaz	kcal/h	17627
	Btu/h	69996
Puissance de chauffage installée gaz	kW	20,5
Puissance électrique installée	kW	0,67
Consommation instantanée gaz propane (G31)	Kg/h	1,76
	lb/h	3,88
Consommation instantanée gaz naturel (G20)	m^3/h	2,17
	cfm	1,28
Ø Entrée gaz	BSPP ISO 228-1	1/2"
CHAUFFAGE VAPEUR		
Puissance de chauffage installée (vapeur)	kW	30
	Btu/h	102364
Puissance électrique installée	kW	0,67
Consommation de vapeur (8 barG) - Standard	kg/h	53
Consommation de vapeur (116 psiG)	lb/h	63,8
Pression de vapeur	barG	6 - 9
	psiG	87 - 130,5
Entrée et sortie de vapeur standard	BSPT- ISO7.1	3/4"
Entrée et sortie de vapeur standard	NPT ANSI B1.20.1 Tapered	3/4"
Consommation de vapeur (5 barG) - Basse pression	kg/h	57
Consommation de vapeur (72,5 psiG) - Basse pression	lb/h	68,7
Pression de vapeur (basse pression)	barG	3 - 6
	psiG	43,5 - 89
Entrée - Sortie de vapeur - Basse pression	BSPT- ISO7.1	1"
CHAUFFAGE À L'HUILE THERMIQUE		
Puissance de chauffage installée	kW	-
Puissance électrique installée	kW	-
Consommation de fluide (T max 175ºC)	m3/h	-
Raccordement de l'huile thermique	BSP	-

PUISSANCE ET VENTILATION			
Moteur tambour	kW	0,37	
Moteur ventilateur	kW	0,25	
Débit d'air nominal	m³/h	850	
	cfm	500	
Ø Sortie buées	mm	200	
	inch	7,87	
ÉMISSION DE CHALEUR			
Émission totale de chaleur max.	kW	1,8	
	Btu/h	6145	
Émission maximale de chaleur frontale	kW	1,3	
	Btu/h	4302	
CONNEXIONS		**E**	**G / S**
Tension 230V - I + N + T	Nº x mm² / A	-	3 x 1,5 / 16A
Tension 230V - III + T	Nº x mm² / A	4 x 16 / 63A	3 x 1,5 / 16A
Tension 400V - III + N + T	Nº x mm² / A	5 x 10 / 32A	3 x 1,5 / 16A
DIMENSIONS NETTES / D. AVEC EMBALLAGE			
Largeur nette / brute	mm	785 / 865	
	inch	30,9 / 34,1	
Profondeur nette / brute	mm	989 / 1.074	
	inch	38,9 / 42,3	
Hauteur nette/brut (* chauffage enlevé)	mm	1.694 / 1.840	
	inch	66,7 / 72,4	
Poids net / brut	Kg	180 / 190	
	lb	397 / 419	
AUTRES			
Niveau sonore	dB	64	

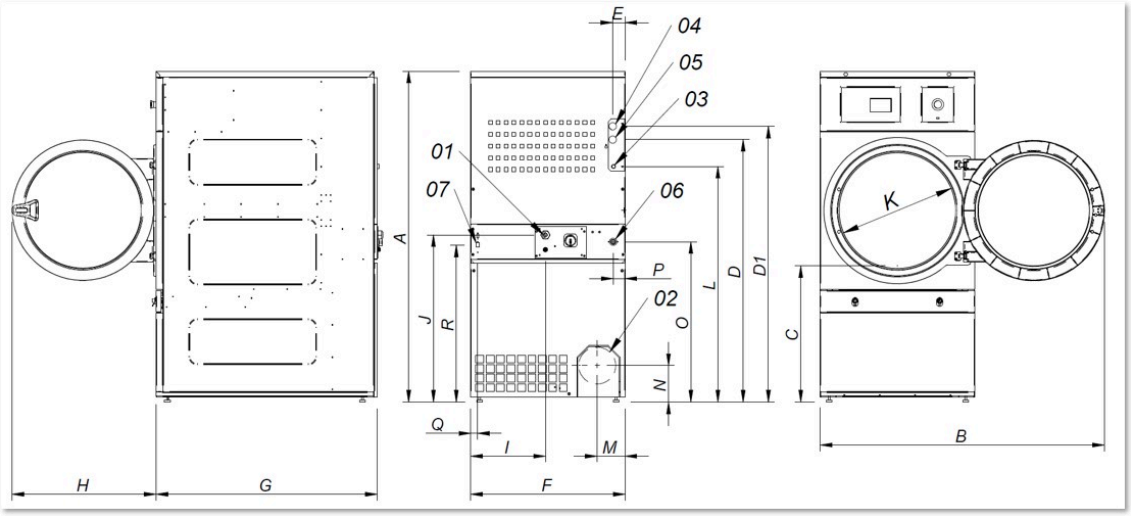

01 Connexion electrique
02 Sortie buees Ø 200
03 Connexion gaz 1/2”
04 Connexion vapeur 3/4” (DTT-11-14-18)
04 Connexion vapeur 1” (DTT-22)
05 Sortie condensats 3/4” (DTT-11-14-18)
05 Sortie condensats 1” (DTT-22)
06 Vanne d’eau anti-incendis 3/4”
07 Connexion ethernet

	A	B	C	D	D1	E	E1	F	G	H	I	J	K	L	M	N	O	P	Q	R
DTT-11	1.694	1.447	689	1.354	1.422	68	68	785	855	735	380	870	575	1.226	133	180	830	65	35	805
DTT-14	1.694	1.447	689	1.354	1.422	68	68	785	989	735	380	870	575	1.226	133	180	830	65	35	805