DOMUS

WINNING THE FUTURE THROUGH INNOVATION

# DTM2-18 XP
# Secadoras dobles XP COMFORT

## CONTROL ELECTRÓNICO

Programador M: posibilidad de controlar el tiempo y la temperatura.

## PRESTACIONES DESTACADAS

Inversión de giro estándar.
Tambor en acero inoxidable estándar.
Variador de frecuencia estándar.

## EFICIENCIA

DOUBLE FLOW - Sistema de flujo de aire axial-radial.
Gran filtro de borras.

## VERSATILIDAD

Hechas a medida - Personalización
OPL > Autoservicio - La secadora estándar OPL transformable para versión autoservicio.

## ERGONOMÍA

Cajón del filtro, malla en acero inoxidable.
Diámetros de puerta grandes.

## MANTENIMIENTO

Panel de mandos abatible: acceso fácil y ergonómico.
Menú técnico: estadísticas, para técnicos y mantenimiento con consola externa (con opción consola).

## OTROS

Mueble skinplate gris, efecto inox.
SOFT DRY - Tambor con perforaciones embutidas.
COOL DOWN - Enfriamiento antiarrugas al final del ciclo.
Disponibles en calefacción eléctrica o gas, excepto DTM2-22 XP sólo gas.
CE aprobado



## OPCIONES

- 400V 3~60Hz 11/14/18/22 XP
- CP KIT CENTRAL PAGOS STACK
- Potencia reducida (12kW) en lugar de 18 kW (Mod. 14, 18)
- Doble cristal puerta STACK (pedir 1 unid. por columna)
- Pantalla programador M (2 unid)
- Filtro de borras con mallado 0,3 mm (estándar es 0,6 mm)
- Mueble en acero inox AISI 304 DTM2-18 XP
- Panel frontal en acero inox AISI 304 DTM2-11/14/18 XP
- Embalaje de madera DTM2-18 XP
- 400V 3~ 50 Hz 11/14/18/22 XP
- 400V 3N 60 Hz 11/14/18/22 XP
- 230V 3~ 60 Hz 11/14/18/22 G XP
- 230V 3~ 60 Hz 11/14/18 E XP
- 440/480V 3~ 60 Hz 11/14/18/22 XP (marítimo)
- Sistemas de pago para autoservicio

| CAPACIDAD Y TAMBOR | UNIT. | DTM2-18 XP | |
|---|---|---|---|
| Capacidad 1/18 | Kg | 18,3 x 2 | |
| | lb | 40,3 x 2 | |
| Capacidad 1/20 | Kg | 16,5 x 2 | |
| | lb | 36,4 x 2 | |
| Ø Tambor | mm | 750 | |
| | inch | 29,5 | |
| Profundidad tambor | mm | 746 | |
| | inch | 29,4 | |
| Volumen tambor | l | 330 | |
| | cu ft | 11,64 | |
| Ø Boca puerta | mm | 574 | |
| | inch | 22,6 | |
| Altura centro puerta | mm | 547 / 1522 | |
| | inch | 21,54 / 59,92 | |
| Altura suelo hasta parte baja puerta | mm | 189 / 1164 | |
| | inch | 7,32 / 45,83 | |
| **CALEFACCIÓN ELÉCTRICA** | | | |
| Poder de evaporación | L/h * | 15,5 x 2 | |
| | US gallon/h * | 3,96 x 2 | |
| Producción horaria | Kg/h ** | 31 x 2 | |
| | lb/h ** | 66,1 x 2 | |
| Potencia de calefacción instalada | kW | 18 x 2 | |
| Potencia eléctrica instalada | kW | 37,34 | |
| Potencia motor tambor | kW | 0,37 x 2 | |
| **CALEFACCIÓN GAS** | | | |
| Poder de evaporación | L/h | 16 x 2 | |
| | US gallon/h | 4,22 x 2 | |
| Producción horaria | Kg/h | 32 x 2 | |
| | lb/h | 70,9 x 2 | |
| Potencia de calefacción instalada gas | kcal/h *** | 17627 x 2 | |
| | Btu/h *** | 69996 x 2 | |
| | kW *** | 20,5 x 2 | |
| Potencia eléctrica instalada gas | kW | 1,34 | |
| Consumo medio gas propano (G31) | Kg/h | 0,82 x 2 | |
| | lb/h | 1,82 x 2 | |
| Consumo instantaneo gas natural (G20) | m³/h | 2,17 x 2 | |
| | cfm | 1,28 x 2 | |
| Ø Entrada gas | BSPP ISO 228-1 | 3/4" | |
| **VENTILACIÓN** | | | |
| Potencia motor ventilador | kW | 0,25 x 2 | |
| Caudal aire nominal | m³/h | 500 x 2 | |
| | cfm | 294,28 x 2 | |
| Ø Evacuación de vahos | mm | 200 | |
| | inch | 7,87 | |
| **EMISIÓN DEL CALOR** | | | |
| Emisión de calor total máx. 10-8% (9-7%) | kW | 3,3 | |
| | Btu/h | 11198 | |
| Emisión de calor frontal máx. 7-5% (4-2%) | kW | 1,2 | |
| | Btu/h | 4199 | |
| **CONEXIONES** | | E | G / S |
| Tensión 230V - I + N + G | Nº x mm² / A | - | 3 x 2,5 / 16 (5*) |
| Tensión 230V - III + G | Nº x mm² / A | 4 x 50 / 125 | 3 x 2,5 / 16 (5*) |
| Tensión 400V - III + N + G | Nº x mm² / A | 5 x 16 / 63 | 3 x 2,5 / 16 (6*) |
| **DIMENSIONES NETAS / D. CON EMBALAJE** | | | |
| Ancho neto / bruto | mm | 785 / 865 | |
| | inch | 30,9 / 34,1 | |

| | | |
|---|---|---|
| Profundidad neta / bruta | mm | 1271 / 1354 |
| | inch | 50 / 53,3 |
| Altura neta / bruta | mm | 1994 / 2126 |
| | inch | 78 / 83,7 |
| Peso neto / bruto | Kg | 314 / 329 |
| | lb | 692 / 725 |
| **OTROS DATOS** | | |
| Nivel sonoro max. (a 1m delante) | dB | 64 |

* Condiciones del secado: carga completa (1/20) de toallas, temperatura de secado 90ºC.
** Kg ropa seca por hora. Condiciones del secado: carga completa (1/20) de toallas, temperatura de secado 90ºC.
*** Cálculo de la potencia térmica a partir del PCI.
(5*) Conectar 2 fases y tierra
(6*) Conectar fase, neutro y tierra

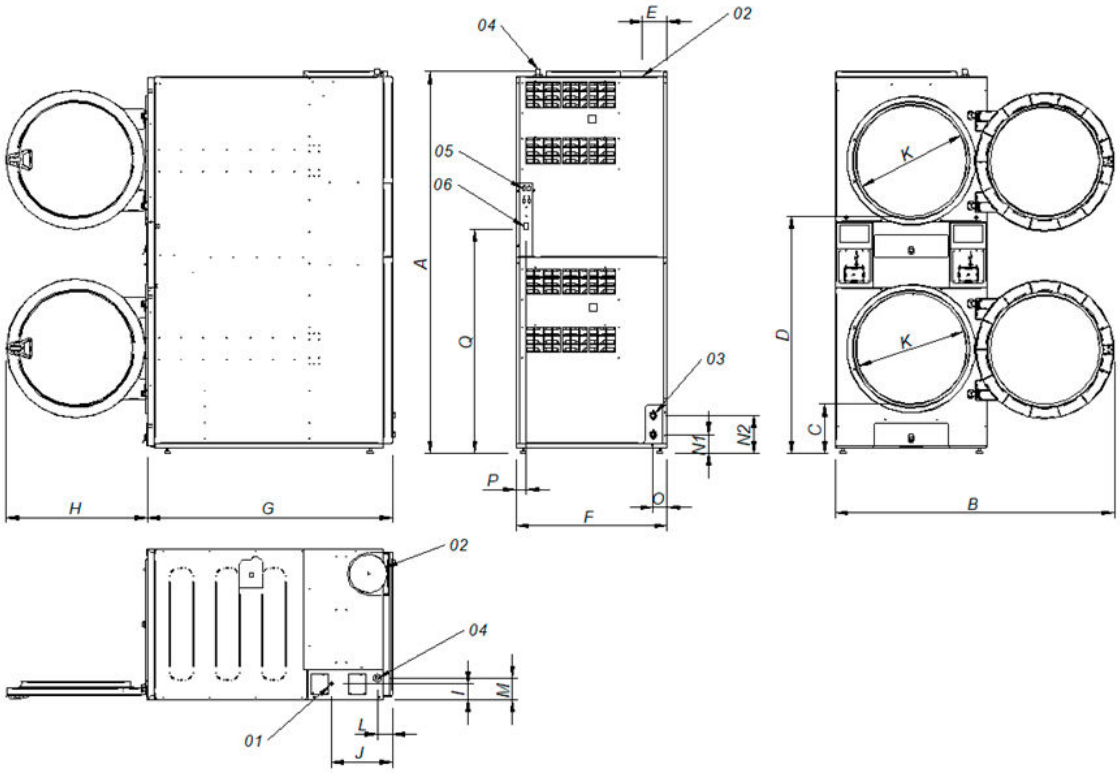


01 Acometida eléctrica
02 Salida de vahos Ø200
03. 2 Válvulas antincendios 3/4"
04. Entrada gas 3/4"
05. Conexión ethernet (sólo con control touch)
06. Interruptor ON/OFF control

| | | A | B | C | D | E | F | G | H | I | J | K | L | M | N1 | N2 | O | P | Q |
|---|---|---|---|---|---|---|---|---|---|---|---|---|---|---|---|---|---|---|---|
| DTM2-18 XP | mm | 1980 | 1447 | 259 | 1234 | 131 | 785 | 1271 | 735 | 83 | 318 | 575 | 77 | 113 | 97 | 197 | 73 | 54 | 1163 |