DOMUS
WINNING THE FUTURE THROUGH INNOVATION

DTM-11
COMFORT séchoirs

CONTRÔLE ÉLECTRONIQUE

Programmateur M: sélection du temps et de la température pour boutons.

PRESTATIONS REMARQUABLES

Inversion de sens du tambour standard.
Tambour inox standard.
Variateur de fréquence standard.

EFFICIENCE

DOUBLE FLOW - axial et radial.
Grand filtre à peluches tiroir.

POLYVALENCE

Fait-sur-mesure - personnalisation.
OPL > SELF - Modèle OPL standard facilement transformable en version libre-service.

ERGONOMIE

Filtre à peluches tiroir, maille en acier inoxydable.
Grand diamètre de porte.
Sens d'ouverture de porte ajustable sur site.

ENTRETIEN

Panneau de commande: accès facile.
Menu technique: statistiques pour les techniciens et maintenance avec console externe.
Accès facile aux composants.

AUTRES

Carrosserie en skinplate gris, aspect inox.
NOUVEAU: Entraînement par motoréducteur sur les modèles DTT-45 à DTT-80
SOFT DRY - Nouvelles perforations du tambour.
COOL DOWN - anti-froissement en fin de cycle.
Chauffage électrique, gaz ou vapeur.
Homologation CE

OPTIONS

- Séchoir avec chauffage Gas Naturel
- Hublot double vitrage DTM-11/14/22/28
- Ouverture de porte opposée DTM-11-35
- Display dans le programmateur M pour DTM-11-35
- panneau arrière avec filtre air
- Panneau arrière avec filtre air DTM-11-35
- Filtre peluches mailles 0,6mm (standard 0,3mm)
- Filtre peluches mailles 1,2mm (standard 0,3mm)
- Carrosserie inox DTM-11
- Panneau frontal inox DTM-11/14/18
- Batterie vapeur inox DTM-11/14/18
- Batterie vapeur basse pression DTM-11/14/18
- Emballage bois DTM-11
- 400V 3N 60 Hz DTM-11-35
- 230V 3~ 50 Hz DTM-11/14/18 E
- 230V 3~ 60 Hz DTM-11/14/18 E
- 230V 3~ 60 Hz DTM-11-35 G/S
- 230V 1N 50 Hz DTM-11 E
- 440/480V 3~ 60 Hz DTM-11/14/18 (maritime)
- Options paiement pour libre-service

CAPACITE ET TAMBOUR	UNIT.	DTM-11
Capacité 1/18	Kg	11,7
	lb	25,7
Capacité 1/20	Kg	10,5
	lb	23,1
Ø Tambour	mm	750
	inch	29,53
Longueur tambour	mm	475
	inch	18,70
Volume tambour	l	210
	cu ft	7,41
Ø Porte	mm	574
	inch	22,60
Hauteur centre porte	mm	976
	inch	38,4
Hauteur du sol au bas de la porte	mm	618
	inch	24,33
CHAUFFAGE ÉLECTRIQUE		
Capacité d'évaporation	L/h	9,3
	US gallon/h	2,46
Production horaire	Kg/h	20,3
	lb/h	44,8
Puissance de chauffage installée	kW	12
Puissance électrique installée	kW	12,67
CHAUFFAGE AU GAZ		
Capacité d'évaporationn (mod. gaz)	L/h	14,5
	US gallon/h	3,830
Production horaire (mod. gaz)	Kg/h	29
	lb/h	63,93
Puissance de chauffage installée gaz	kcal/h	17627
	Btu/h	69996
Puissance de chauffage installée gaz	kW	20,5
Puissance électrique installée	kW	0,67
Consommation instantanée gaz propane (G31)	Kg/h	1,76
	lb/h	3,88
Consommation instantanée gaz naturel (G20)	m^3/h	2,17
	cfm	1,28
Ø Entrée gaz	BSPP ISO 228-1	1/2"
CHAUFFAGE VAPEUR		
Puissance de chauffage installée (vapeur)	kW	30
	Btu/h	102364
Puissance électrique installée	kW	0,67
Consommation de vapeur (8 barG) - Standard	kg/h	53
Consommation de vapeur (116 psiG)	lb/h	63,8
Pression de vapeur	barG	6 - 9
	psiG	87 - 130,5
Entrée et sortie de vapeur standard	BSPT- ISO7.1	3/4"
Entrée et sortie de vapeur standard	NPT ANSI B1.20.1 Tapered	3/4"
Consommation de vapeur (5 barG) - Basse pression	kg/h	57
Consommation de vapeur (72,5 psiG) - Basse pression	lb/h	68,7
Pression de vapeur (basse pression)	barG	3 - 6
	psiG	43,5 - 87
Entrée - Sortie de vapeur - Basse pression	BSPT- ISO7.1	1"
CHAUFFAGE À L'HUILE THERMIQUE		
Puissance de chauffage installée	kW	-
Puissance électrique installée	kW	-
Consommation de fluide (T max 175ºC)	m3/h	-
Raccordement de l'huile thermique	BSP	-

PUISSANCE ET VENTILATION			
Moteur tambour	kW	0,37	
Moteur ventilateur	kW	0,25	
Débit d'air nominal	m³/h	850	
	cfm	500	
Ø Sortie buées	mm	200	
	inch	7,87	
ÉMISSION DE CHALEUR			
Émission totale de chaleur max.	kW	1,2	
	Btu/h	4097	
Émission maximale de chaleur frontale	kW	0,8	
	Btu/h	2868	
CONNEXIONS		**E**	**G / S**
Tension 230V - I + N + T	Nº x mm² / A	3 x 25 / 63A	3 x 1,5 / 16A
Tension 230V - III + T	Nº x mm² / A	4 x 10 / 40A	3 x 1,5 / 16A
Tension 400V - III + N + T	Nº x mm² / A	5 x 4 / 25A	3 x 1,5 / 16A
DIMENSIONS NETTES / D. AVEC EMBALLAGE			
Largeur nette / brute	mm	785 / 865	
	inch	30,9 / 34,1	
Profondeur nette / brute	mm	855 / 940	
	inch	33,7 / 37	
Hauteur nette/brut (* chauffage enlevé)	mm	1.694 / 1.840	
	inch	66,7 / 72,4	
Poids net / brut	Kg	172 / 180	
	lb	379 / 397	
AUTRES			
Niveau sonore	dB	64	

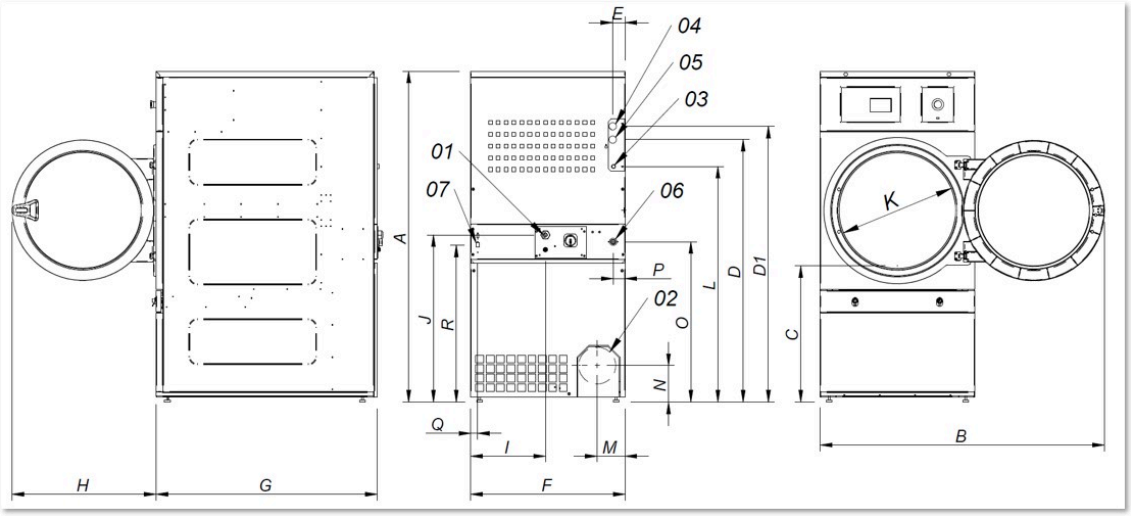

01 Connexion electrique
02 Sortie buees Ø 200
03 Connexion gaz 1/2”
04 Connexion vapeur 3/4” (DTM-11-14-18)
04 Connexion vapeur 1” (DTM-22)
05 Sortie condensats 3/4” (DTM-11-14-18)
05 Sortie condensats 1” (DTM-22)
06 Vanne d’eau anti-incendis 3/4”
07 Connexion ethernet

	A	B	C	D	D1	E	E1	F	G	H	I	J	K	L	M	N	O	P	Q	R
DTM-11	1.694	1.447	689	1.354	1.422	68	68	785	855	735	380	870	575	1.226	133	180	830	65	35	805
DTM-14	1.694	1.447	689	1.354	1.422	68	68	785	989	735	380	870	575	1.226	133	180	830	65	35	805