DOMUS

WINNING THE FUTURE THROUGH INNOVATION

DLM-35
ESSENTIAL séchoirs

PROGRAMMATEUR ÉLECTRONIQUE

Programmateur M : sélection du temps et de la température pour boutons.

FONCTIONNALITES

Inversion de sens du tambour standard.
Tambour galvanisé standard.
Variateur de fréquence standard.

EFFICIENCE

Grand filtre à peluches.

POLYVALENCE

Fait-sur-mesure - personnalisation.
OPL > SELF - Modèle OPL standard facilement transformable en version libre-service.

ERGONOMIE

Grand diamètre de porte.
Sens d'ouverture de porte ajustable sur site.

MAINTENANCE

Panneau de commande articulé: accès facile et ergonomique.
Menu technique: statistiques pour les techniciens et maintenance avec console externe.
Accès facile aux composants.

AUTRES

Panneaux peints blancs.
COOL DOWN - anti-froissement en fin de cycle.
Chauffage électrique ou gaz.
Homologation CE

OPTIONS

- Séchoir avec chauffage Gas Naturel
- Ouverture de porte opposée
- Panneau arrière avec filtre air
- Display dans le programmateur M
- Emballage maritime en bois DLM-35
- 400V 3N 60 Hz DLM-11-35
- 230V 3~ 50 Hz DLM-22/28/35 E
- 230V 3~ 60 Hz DLM-22/28/35 E
- 230V 3~ 60 Hz DLM-35 G/S
- 440/480V 3~ 60 Hz DLM-22/28/35
- Options paiement pour libre-service

CAPACITE ET TAMBOUR	UNIT.	DLM-35	
Capacité 1/18	Kg	36,7	
	lb	80,8	
Capacité 1/20	Kg	33	
	lb	72,8	
Ø Tambour	mm	947	
	inch	37,28	
Longueur tambour	mm	936	
	inch	36,85	
Volume tambour	l	660	
	cu ft	23,30	
Ø Porte	mm	802	
	inch	31,57	
Hauteur centre porte	mm	1.040	
	inch	40,94	
Hauteur du sol au bas de la porte	mm	578	
	inch	22,74	
CHAUFFAGE ÉLECTRIQUE			
Capacité d'évaporation	L/h	31,1	
	US gallon/h	8,22	
Production horaire	Kg/h	60	
	lb/h	132,3	
Puissance de chauffage installée	kW	36	
Puissance électrique installée	kW	37,15	
CHAUFFAGE AU GAZ			
Capacité d'évaporationn (mod. gaz)	L/h	32,1	
	US gallon/h	8,480	
Production horaire (mod. gaz)	Kg/h	63,9	
	lb/h	140,9	
Puissance de chauffage installée gaz	kcal/h	35254	
	Btu/h	139899	
Puissance de chauffage installée gaz	kW	41	
Puissance électrique installée	kW	1,15	
Consommation instantanée gaz propane (G31)	Kg/h	3,51	
	lb/h	7,74	
Consommation instantanée gaz naturel (G20)	m³/h	4,34	
	cfm	2,55	
Ø Entrée gaz	BSPP ISO 228-1	1/2"	
PUISSANCE ET VENTILATION			
Moteur tambour	kW	0,55	
Moteur ventilateur	kW	0,55	
Débit d'air nominal	m³/h	1.200	
	cfm	706	
Ø Sortie buées	mm	200	
	inch	7,87	
ÉMISSION DE CHALEUR			
Émission totale de chaleur max.	kW	3,6	
	Btu/h	12291	
Émission maximale de chaleur frontale	kW	2,5	
	Btu/h	8604	
CONNEXIONS		E	G / S
Tension 230V - I + N + T	Nº x mm² / A	-	3 x 1,5 / 16A
Tension 230V - III + T	Nº x mm² / A	4 x 50 / 125A	3 x 1,5 / 16A
Tension 400V - III + N + T	Nº x mm² / A	5 x 16 / 63A	3 x 1,5 / 16A
DIMENSIONS NETTES / D. AVEC EMBALLAGE			
Largeur nette / brute	mm	985 / 1.065	
	inch	38,8 / 41,9	

Profondeur nette / brute	mm	1.210 / 1.310
	inch	47,6 / 51,6
Hauteur nette / brut	mm	1.975 / 2.080
	inch	77,8 / 81,9
Poids net / brut	Kg	260 / 285
	lb	573 / 628
AUTRES		
Niveau sonore	dB	65

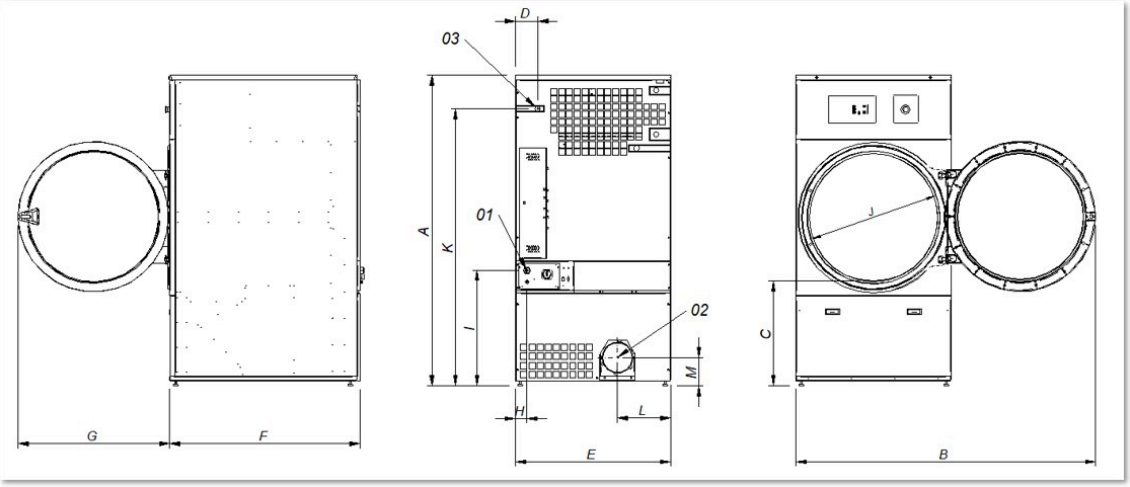

01 Connexion electrique
02 Sortie buees Ø 200
03 Connexion gaz 1/2”

	A	B	C	D	E	F	G	H	I	J	K	L	M
DLM-28	1.975	1.910	660	141	985	1.054	970	70	730	802	1.768	337	178
DLM-35	1.975	1.910	660	141	985	1.210	970	70	730	802	1.768	337	178