DOMUS
WINNING THE FUTURE THROUGH INNOVATION

DTT2-22
Secadoras dobles DYNAMIC

TOUCH II

Pantalla táctil a color de 7’’, programable y de fácil uso.
Conexión USB. Incluye plataforma online para programar, telemetría, análisis de datos...mediante la IoT.
Videos en pantalla: anuncios, instrucciones (útil para autoservicio).
37 idiomas.

PRESTACIONES DESTACADAS

Inversión de giro estándar.
Tambor en acero inoxidable estándar.
Variador de frecuencia estándar.

EFICIENCIA

DOUBLE FLOW - Sistema de flujo de aire axial-radial.
Gran filtro de borras.

VERSATILIDAD

Hechas a medida - Personalización.
Wet Cleaning.
OPL > Autoservicio - La secadora estándar OPL transformable para versión autoservicio.

CONECTIVIDAD

IoT - **DOMUSCONNECT** estándar.
Gestión de lavanderías: OPL y autoservicio.
Pago remoto (autoservicio).

ERGONOMÍA

Cajón del filtro, malla en acero inoxidable.
Diámetros de puerta grandes.

MANTENIMIENTO

Panel de mandos abatible: acceso fácil y ergonómico.
Menú técnico: estadísticas para técnicos.

OTROS

Mueble skinplate gris, efecto inox.
SOFT DRY - Tambor con perforaciones embutidas.
COOL DOWN - Enfriamiento al final del ciclo.
Disponibles en calefacción eléctrica o gas, excepto DTT2-22 sólo gas.
CE aprobado

OPCIONES

- Licencia IoT - DOMUSCONNECT
- Secadora calefacción Gas Natural
- Control de humedad EFFICIENT DRY STACK (pedir 1 unidad por columna)
- Doble cristal puerta STACK (pedir 1 unid. Por columna)
- Sistema anti-incendios SFEX STACK (pedir 1 por columna)
- Modelo tropicalizado (pedir 1 por columna)
- Apertura puerta contraria (pedir 1 por columna)
- Dosificación - pulverización (1 ud. Col.)
- Filtro de borras con mallado 0,3 mm (estándar es 0,6 mm)
- Mueble en acero inox DTT2-22
- Panel posterior entrada de aire externa+filtro (STACK)
- Panel frontal en acero inox DTT2-22
- Embalaje de madera DTT2-22
- 400V III 60Hz 11/14/18/22kg
- 440V/480V III 60Hz 11/14/18/22kg (marítimo)
- Sistemas de pago para autoservicio

CAPACIDAD Y TAMBOR	UNIT.	DTT2-22	
Capacidad 1/18	Kg	24,3 x2	
	lb	53,6 x2	
Capacidad 1/20	Kg	21,9 x2	
	lb	48,3 x2	
Ø Tambor	mm	835	
	inch	32,87	
Profundidad tambor	mm	800	
	inch	31,50	
Volumen tambor	l	440	
	cu ft	15,54	
Ø Boca puerta	mm	575	
	inch	22,64	
Altura centro puerta	mm	547 / 1.618	
	inch	22,60 / 63,70	
Altura suelo hasta parte baja puerta	mm	286 / 1.330	
	inch	11,26 / 52,36	
CALEFACCIÓN ELÉCTRICA			
Poder de evaporación	L/h	-	
	US gallon/h	-	
Producción horaria	Kg/h	-	
	lb/h	-	
Potencia de calefacción instalada	kW	-	
Potencia eléctrica instalada	kW	-	
Potencia motor tambor	kW	0,37 x2	
CALEFACCIÓN GAS			
Poder de evaporación	L/h	44 x2	
	US gallon/h	11,624 x2	
Producción horaria	Kg/h	88 x2	
	lb/h	194 x2	
Potencia de calefacción instalada gas	kcal/h	26139 x2	
	Btu/h	103658,5 x2	
Potencia de calefacción instalada gas	kW	30,4 x2	
Potencia eléctrica instalada gas	kW	1,94	
Consumo instantaneo gas propano (G31)	Kg/h	2,61 x2	
	lb/h	5,75 x2	
Consumo instantaneo gas natural (G20)	m^3/h	3,22 x2	
	cfm	1,89 x2	
Ø Entrada gas	BSPP ISO 228-1	3/4"	
VENTILACIÓN			
Potencia motor ventilador	kW	0,55 x2	
Caudal aire nominal	m^3/h	900 x2	
	cfm	529,72 x2	
Ø Evacuación de vahos	mm	250 x2	
	inch	9,84 x2	
EMISIÓN DEL CALOR			
Emisión de calor total máx.	kW	2,6	
	Btu/h	8876,8	
Emisión de calor frontal máx.	kW	1,9	
	Btu/h	6486,9	
CONEXIONES		E	G / S
Tensión 230V - I + N + T	Nº x mm^2 / A	-	3 x 2,5 / 20A
Tensión 230V - III + T	Nº x mm^2 / A	-	3 x 2,5 / 20A (1*)
Tensión 400V - III + N + T	Nº x mm^2 / A	-	3 x 2,5 / 20A (2*)
DIMENSIONES NETAS / D. CON EMBALAJE			
Ancho neto / bruto	mm	870 / 950	
	inch	34,25 / 37,40	

Profundidad neta / bruta	mm	1.312 / 1.395
	inch	51,65 / 54,92
Altura neta / bruta	mm	2.118 / 2.250
	inch	83,39 / 88,58
Peso neto / bruto	Kg	373,5 / 388,5
	lb	823,43 / 856,50
OTROS DATOS		
Nivel sonoro	dB	69

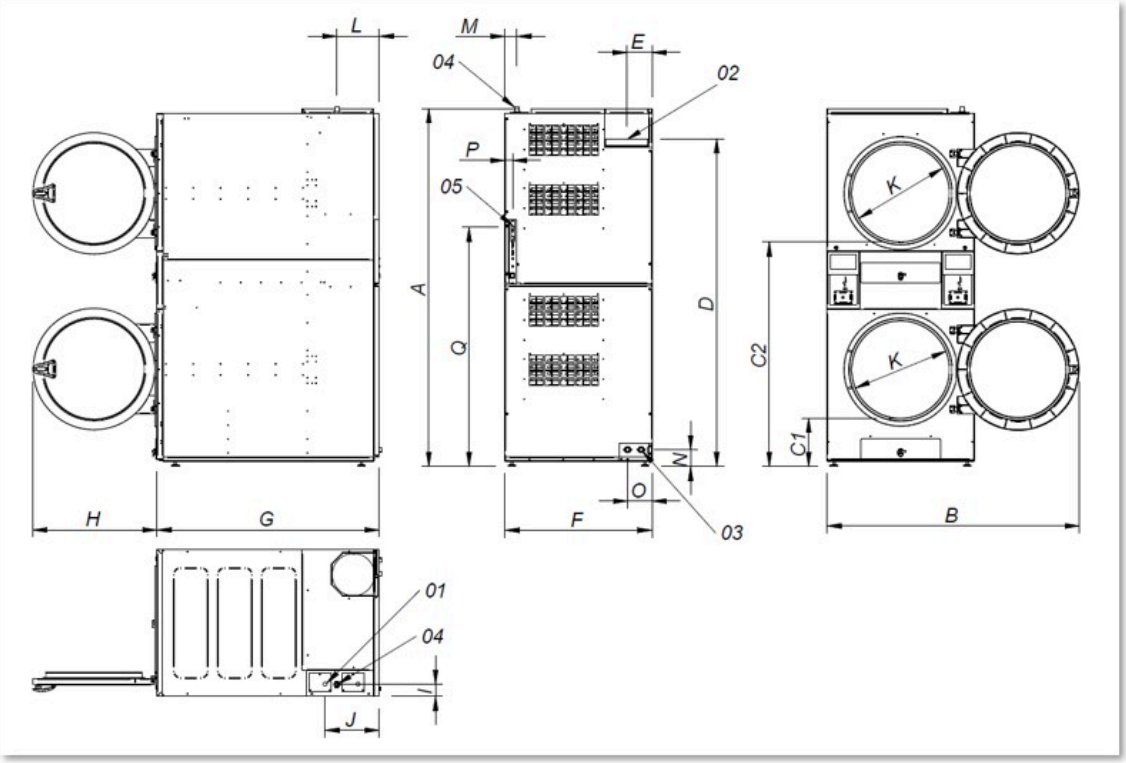

01 Acometida eléctrica
02 Salida vahos Ø 250
03 2 válvulas anti incendio 3/4”
04 Entrada gas 3/4”
05 Conexión ethernet (solo control TOUCH)

	A	B	C1	C2	D	E	F	G	H	I	J	K	L	M	N	O	P	Q
DTT2-22	2.118	1.490	286	1.330	1.940	149	870	1.312	735	73	320	575	250	70	100	145	45	1.416