DOMUS

WINNING THE FUTURE THROUGH INNOVATION

CF-2050 TOUCH II
Calandres CF Ø 500

TOUCH II

• **TOUCH II** : microprocesseur simple d'utilisation, entièrement programmable avec écran tactile 7''.
• Interface multilingue.
• Programmes illimités : en plus des préconfigurés, créez ceux dont votre activité a besoin.
• Port USB : configurez, mettez à jour et analysez les machines sans connexion internet.

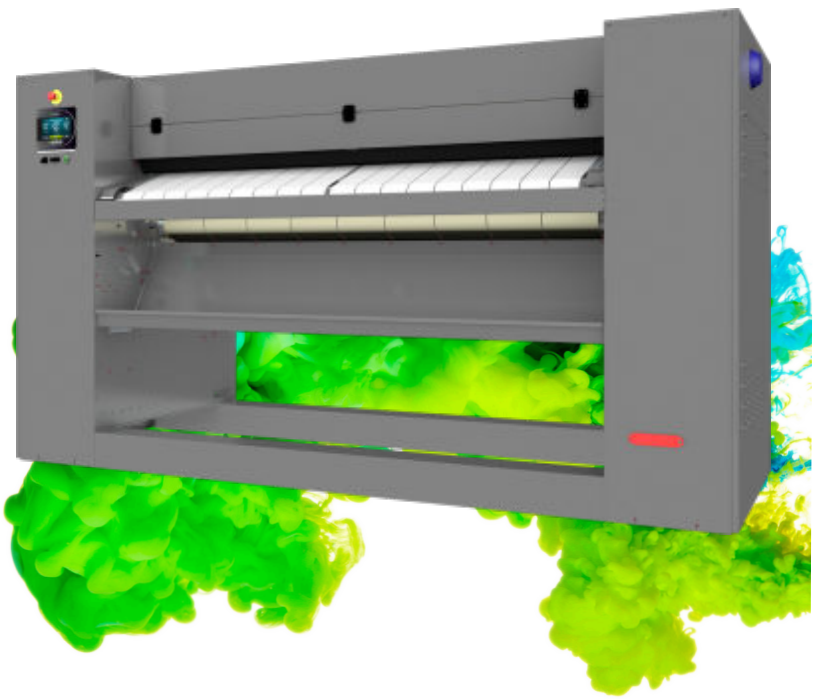

EFFICIENCE

• EFFICIENT IRON : ajuste automatiquement la vitesse de repassage selon l'humidité résiduelle, avec des économies d'énergie.
• OPTIMAL FEEDING : réglage automatique de la vitesse de repassage (option).
• Bonne conductivité thermique grâce au matériau et à l'épaisseur du rouleau.
• Arrêt automatique à 80 ºC : prolonge la durée de vie des bandes de repassage.
• Circuit de gaz en partie inférieure, réduisant la consommation d'énergie.
• Contrôle précis de la température grâce au microprocesseur : faible consommation.
• Modèles avec brûleur à gaz radiant : production augmentée de 25 % – économies de temps et d'énergie.

ROBUSTESSE

• Panneaux en skinplate et acier inoxydable.
• Bandes de repassage en Nomex : résistantes aux hautes températures.
• Cylindre nickelé – anticorrosion et plus durable (en option).

ERGONOMIE

• Confort acoustique : max 65 dB.
• Facile à nettoyer, plus hygiénique.
• Hauteur idéale pour l'introduction : 1 120 mm.

ENTRETIEN

• Accès facile à tous les composants des deux côtés de la machine.
• Design compact : s'adapte à de nombreux espaces, le plieur en option est également intégré dans le meuble.
• Connexion unique pour l'alimentation électrique et l'évacuation des fumées.

POLYVALENCE

• Modèle à gaz radiant : flexibilité pour une production plus élevée et meilleure adaptation aux espaces avec grande hauteur sous plafond.
• Options principales :
  ◦ **SRE** : Sortie arrière standard sans plieur (nouveauté).
  ◦ **LF** : Sortie avant avec plieur intégré.
  ◦ **LFRE** : Sortie avant et arrière avec plieur intégré.
  ◦ **CPL-CROSS** : Plieur transversal externe.

OPTIONS

• EFFICIENT IRON: contrôle de l'humidité Ø 500
• OPTIMAL FEEDING-HPS système haute production
• Nickel plated roll CF-2050 E / G (pas Vapeur)
• Gaz LPG option (Propan)
• Gaz NG option (Natural Gas)
• Plieuse intégrée CF-2050 (sortie avant)
• Plieuse intégrée + sortie arrière et avant CF-2050
• Sortie arrière sans plieuse CF-2050
• Contre plieuse CF-2050
• Bandes antistatiques pour calandres CF-2050 sans plieuse
• Bac antichute (récupération du linge) CF-2050
• Bandes de repassage antistatiques + barre CF-2050 pour plieuse
• Emballage maritime pour CF-2050
• 230V 3~ 50/60Hz CF-2050 E
• 230V 3~ 60Hz CF-2050 G
• 440V 3~ 50/60Hz CF-2050 E (maritime)
• 120V 1~ + N 60Hz CF-2050 G (Gas US)

DONNÉES GÉNÉRALES	UNIT.	CF-2050 TOUCH II	
Production théorique Chauffage électrique, vapeur et gaz atmo* mod. standart sortie avant ou arrière	Kg/h	68	
	lb/h	150	
Production théorique Chauffage électrique, vapeur et gaz atmo* mod. plieuse sortie avant	Kg/h	48	
	lb/h	105	
Production théorique Chauffage électrique, vapeur et gaz atmo* mod. plieuse sortie avant et arrière	Kg/h	44	
	lb/h	97	
Production théorique Chauffage gaz radiant* mod. standard sortie avant ou arrière	Kg/h	82	
	lb/l	181	
Production théorique Chauffage gaz radiant* mod. plieuse sortie avant	Kg/h	57	
	lb/l	127	
Production théorique Chauffage gaz radiant* mod. plieuse sortie avant et arrière	Kg/h	53	
	lb/l	118	
Ø Cylindre	mm	500	
	inch	19,69	
Longueur utile	mm	2.000	
	inch	78,74	
Hauteur bandes d'engagement	mm	1.170	
	inch	46,06	
Vitesse de repassage mod. Standard	m/min	0,5 - 8	
	ft/min	1,6 - 26	
Vitesse de repassage mod. Plieuse	m/min	2 - 8	
	ft/min	6,5 - 26	
Commande électronique	-	TOUCH II	
Nombre de programmes	-	5	
Pliage longitudinal	-	OPT.	
Sortie arrière	-	OPT.	
Grande surface de contact avec le linge	-	305°	
PUISSANCES			
Puissance moteur rouleau	Kw	0,41	
Puissance moteur ventilateur	Kw	0,25	
Mod. électrique : puissance chauffage	Kw	31,5	
Mod électrique : Puissance électrique totale	Kw	32,16	
Mod. gaz : puissance chauffage	Kw	40	
Mod. gaz : puissance électrique totale	Kw	0,66	
Mod. vapeur : puissance chauffage	Kw	50	
Mod. Vapeur : puissance électrique totale	Kw	0,66	
Consommation vapeur	Kg/h	50	
Puissance électrique supplémentaire mod. Standard sortie arrière	Kw	0,28	
Puissance électrique supplémentaire mod. Plieuse sortie avant	Kw	0,66	
Puissance électrique supplémentaire mod. Plieuse sortie avant et arrière	Kw	0,76	
CONNEXIONS		E	G/S
Tension 230V - I + N + T	Nº x mm² / A	N/A	3 x 2,5 / 10A
	nº x AWG/A	N/A	3 x 13 / 10A
Tension 230V - III + T	Nº x mm² / A	4 x 25 / 100A	4 x 2,5 / 10A
	nº x AWG/A	4 x 3 / 100A	4 x 13 / 10A
Tension 400V - III + N + T	Nº x mm² / A	5 x 16 / 63A	5 x 2,5 / 10A
	nº x AWG/A	5 x 5 / 63A	5 x 13 / 10A
Ø Entrée gaz	BSP	1"	
Ø Entrée vapeur	BSP	3/4"	
Ø Condensation (modèles vapeur)	BSP	1/2"	
DIMENSIONS HORS TOUT / DIMENSIONS D'EMBALLAGE			
Largeur nette / Largeur brute	mm	3110 / 3290	
	inch	122,4 / 129,5	
Profondeur nette (avec sortie arrière ouverte) / Profondeur brute	mm	1175 (1480) / 1360	
	inch	46,3 (58,2) / 53,5	
Hauteur nette / Hauteur brute	mm	1780 / 1940	
	inch	70,1 / 76,4	

Poids net / Poids brut mod. Standard	kg	1130 / 1190
	lbs	2491 / 2624
Poids net / Poids brut mod. Standard sortie arrière	kg	1160 / 1220
	lbs	2557 / 2690
Poids net / Poids brut mod. Plieuse sortie avant	kg	1190 / 1250
	lbs	2624 / 2756
Poids net / Poids brut mod. Plieuse sortie avant et arrière	kg	1240 / 1300
	lbs	2734 / 2866
Volume net (avec sortie arrière) / Volume brut	m³	6,50 (7,99) / 8,68
	f³	230 (282) / 307
AUTRES		
Nbre d'extraction des buées	Nº	1
Ø Extraction	mm	153
	inch	6,0
Débit d'air (aspiration)	m³/h	600
	cfm	353
Niveau sonore	dB	65
Capacité d'évaporation mod standard	l/h	37
	USgallon/h	9,7
Capacité d'évaporation mod plieuse sortie avant	l/h	26
	USgallon/h	6,8
Capacité d'évaporation mod plieuse sortie avant et arrière	l/h	24
	USgallon/h	6,3

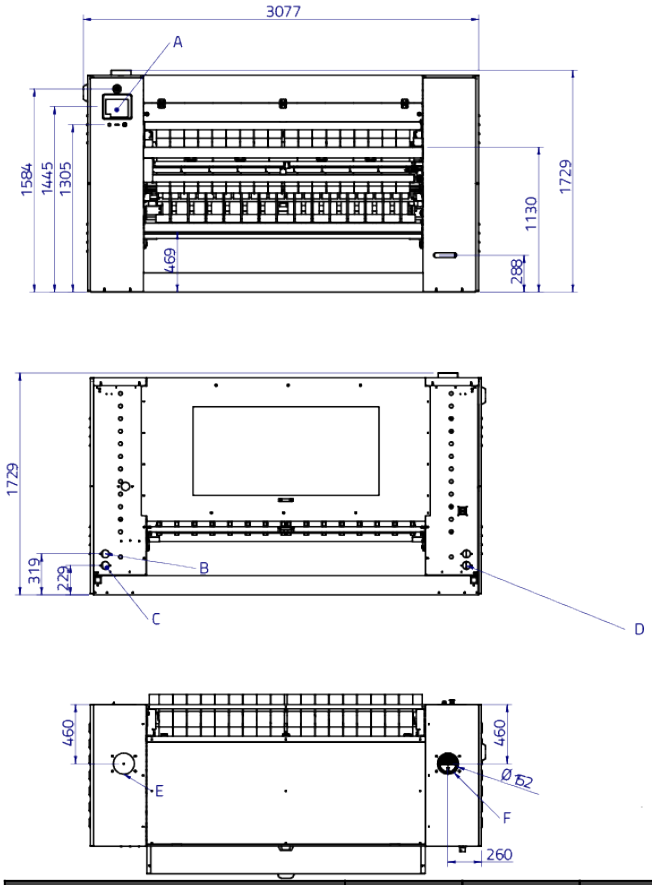

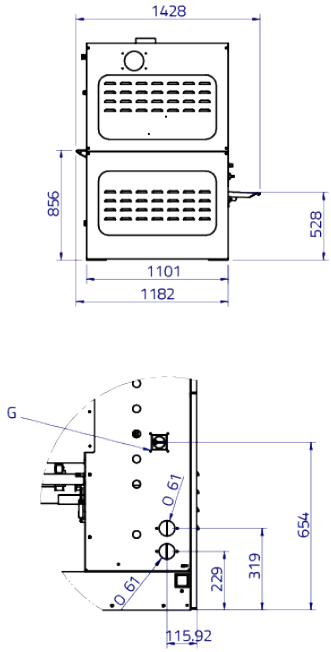

A. Tablette tactile de contrôle
B. Sortie vapeur ø1/2" mâle
C. Arrivée gaz ø22 ou vapeur ø3/4" mâle
D. Arrivée électrique
E. NO EXHAUST
F. (Exhaust) ø152 ext
G. Sectionneur

	A	B	C	D	E	F	G	H	I	J
CF-2065 / CF-2050	3110	1729	1584	1445	1313	1130	1729	1428	1553	1101
CF-2665 / CF-2650	3710	1729	1584	1445	1313	1130	1729	1428	1553	1101
CF-3365 / CF-3350	4410	1729	1584	1445	1313	1130	1729	1428	1553	1101