DOMUS

WINNING THE FUTURE THROUGH INNOVATION

DLM-18
Secadoras ESSENTIAL

CONTROL ELECTRÓNICO

Programador M: posibilidad de controlar el tiempo y la temperatura.

PRESTACIONES DESTACADAS

Inversión de giro estándar.
Tambor en acero galvanizado.
Variador de frecuencia estándar.

EFICIENCIA

Gran filtro de borras.

VERSATILIDAD

Hechas a medida - personalización.
OPL > Autoservicio - La secadora estándar OPL transformable para versión autoservicio.

ERGONOMÍA

Diámetros de puerta grandes.
Inversión de sentido de apertura de puerta.

MANTENIMIENTO

Panel de mandos abatible: acceso fácil y ergonómico.
Menú técnico: estadísticas, para técnicos y mantenimiento con consola externa (con opción consola).
Fácil acceso a componentes.

OTROS

Paneles blancos.
COOL DOWN - Enfriamiento antiarrugas al final del ciclo.
Disponibles en calefacción eléctrica o gas.
CE aprobado

OPCIONES

- Secadora calefacción Gas Natural
- Apertura puerta contraria
- Panel pos. entrada de aire externa+filtro
- Pantalla programador M
- Embalaje de madera DLM-14/18
- 230V 3~ 50 Hz DLM-11/14/18 E
- 400V 3N 60 Hz DLM-11-35
- 230V 3~ 60 Hz DLM-11/14/18 E
- 230V 3~ 60 Hz DLM-35 G/S
- 440/480V 3~ 60 Hz DLM-11/14/18
- Potencia reducida (12 kW) para secadoras eléctricas de DLM-14/18
- Sistemas de pago para autoservicio

CAPACIDAD Y TAMBOR	UNIT.	DLM-18	
Capacidad 1/18	Kg	18,3	
	lb	40,4	
Capacidad 1/20	Kg	16,5	
	lb	36,3	
Ø Tambor	mm	750	
	inch	29,53	
Profundidad tambor	mm	746	
	inch	29,37	
Volumen tambor	l	330	
	cu ft	11,64	
Ø Boca puerta	mm	574	
	inch	22,60	
Altura centro puerta	mm	976	
	inch	38,4	
Altura suelo hasta parte baja puerta	mm	618	
	inch	24,33	
CALEFACCIÓN ELÉCTRICA			
Poder de evaporación	L/h	14,10	
	US gallon/h	3,72	
Producción horaria	Kg/h	28,3	
	lb/h	62,4	
Potencia de calefacción instalada	kW	18	
Potencia eléctrica instalada	kW	18,67	
CALEFACCIÓN GAS			
Poder de evaporación	L/h	16,30	
	US gallon/h	4,306	
Producción horaria	Kg/h	32,6	
	lb/h	70,3	
Potencia de calefacción instalada gas	kcal/h	17627	
	Btu/h	69996	
Potencia de calefacción instalada gas	kW	20,5	
Potencia eléctrica instalada gas	kW	0,67	
Consumo instantaneo gas propano (G31)	Kg/h	1,76	
	lb/h	3,88	
Consumo instantaneo gas natural (G20)	m³/h	2,17	
	cfm	1,28	
Ø Entrada gas	BSPP ISO 228-1	1/2"	
POTENCIA Y VENTILACIÓN			
Potencia motor tambor	kW	0,37	
Potencia motor ventilador	kW	0,25	
Caudal aire nominal	m³/h	850	
	cfm	500	
Ø Evacuación de vahos	mm	200	
	inch	7,87	
EMISIÓN DEL CALOR			
Emisión de calor total máx.	kW	1,8	
	Btu/h	6145	
Emisión de calor frontal máx.	kW	1,3	
	Btu/h	4302	
CONEXIONES		E	G / S
Tensión 230V - I + N + T	Nº x mm² / A	-	3 x 1,5 / 16A
Tensión 230V - III + T	Nº x mm² / A	4 x 16 / 63A	3 x 1,5 / 16A
Tensión 400V - III + N + T	Nº x mm² / A	5 x 10 / 32A	3 x 1,5 / 16A
DIMENSIONES NETAS / D. CON EMBALAJE			
Ancho neto / bruto	mm	785 / 865	
	inch	30,9 / 34,1	

Profundidad neta / bruta	mm	1.125 / 1.210
	inch	44,3 / 47,6
Altura neta / bruta	mm	1.694 / 1.840
	inch	66,7 / 72,4
Peso neto / bruto	Kg	187 / 200
	lb	412 / 441
OTROS DATOS		
Nivel sonoro	dB	64

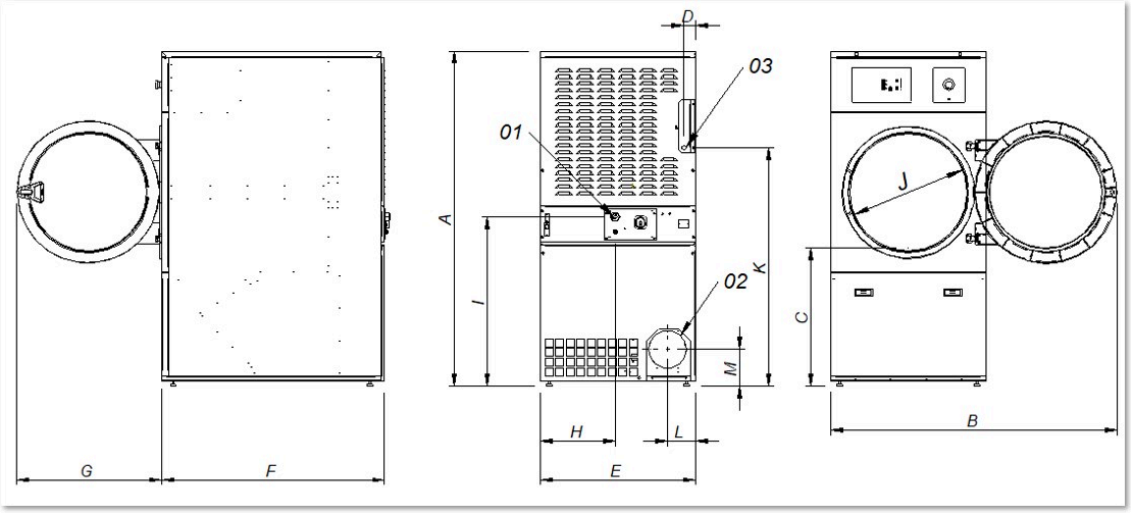

01 Acometida eléctrica
02 Salida vahos Ø 200
03 Entrada gas 1/2”

	A	B	C	D	E	F	G	H	I	J	K	L	M
DLM-18	1.694	1.447	689	68	785	1.125	735	380	870	575	1.226	133	180
DLM-22	1.812	1.552	743	112	890	1.255	735	107	920	575	1.344	238	180