DOMUS

WINNING THE FUTURE THROUGH INNOVATION

DTT-35 ECO-ENERGY
ECO-ENERGY séchoirs

TOUCH II

Ecran tactile 7” convivial et programmable TOUCH II.
Connexion USB. Plateforme en ligne gratuite pour la programmation, la télémétrie, l’analyse de données, etc.
Affichage de vidéos (pubs, instructions, etc.)
37 langues disponibles.

FONCTIONNALITES

Inversion de sens du tambour standard.
Tambour inox standard.
Variateur de fréquence standard.

EFFICIENCE

EFFICIENT DRY - Contôle de l’humidité intelligent avec. nouveau contrôle de température à l’entrée d’air du tambour.
AIR RE-CYCLE - Système de recirculation d’air efficace.
THERMAL INSULATION - Circuit d’air complet hublot double vitrage.
FULL FLOW - nouveau système d’optimisation du flux d’air.
Grand filtre à peluches tiroir.

POLYVALENCE

Fait-sur-mesure - personnalisation.
Wet Cleaning.

CONNECTIVITE

IoT **DOMUSCONNECT** standard.
Gestion des blanchisseries : OPL et libre-service.

ERGONOMIE

Filtre à peluches tiroir, maille en acier inox.
Grand diamètre de porte.
Sens d’ouverture de porte ajustable sur site.

MAINTENANCE

Panneau de commande articulé : accès facile et ergonomique.
Menu technique: statistiques pour les techniciens.

AUTRES

Carrosserie en skinplate gris, aspect inox.
NOUVEAU: Entraînement par motoréducteur sur les modèles DTT-45 à DTT-80
SFEX - Système anti-incendie.
SOFT DRY - Nouvelles perforations du tambour.
COOL DOWN - anti-froissement en fin de cycle.
Chauffage électrique, gaz ou vapeur.
Homologation CE

OPTIONS

- License IoT - DOMUSCONNECT
- Séchoir avec chauffage Gas Naturel
- Tambour renforcé pour utilisation intensive 28-35 kg
- Hublot double vitrage DTT-11 a DTT-35
- Modèle tropicalisé
- Dosificateur / pulverisateur
- Panneau arrière avec filtre air DTT-11 à 35
- Filtre peluches mailles 0,6mm (standard 0,3mm)
- Filtre peluches mailles 1,2mm (standard 0,3mm)
- Carrosserie inox DTT-35
- Panneau frontal inox DTT-28/35
- Batterie vapeur inox DTT-28/35
- Batterie vapeur basse pression DTT-28/35
- Emballage bois DTT-35
- 400V 3N 60 Hz DTT-11-35
- 230V 3~ 50 Hz DTT-22/28/35 E
- 230V 3~ 60 Hz DTT-22/28/35 E
- 230V 3~ 60 Hz DTT-11-35 G/S
- 440/480V 3~ 60 Hz DTT-22/28/35 (maritime)

CAPACITE ET TAMBOUR	UNIT.	DTT-35 ECO-ENERGY
Capacité 1/18	Kg	36,7
	lb	80,8
Capacité 1/20	Kg	33
	lb	72,8
Ø Tambour	mm	947
	inch	37,28
Longueur tambour	mm	936
	inch	36,85
Volume tambour	l	660
	cu ft	23,30
Ø Porte	mm	802
	inch	31,57
Hauteur centre porte	mm	1.040
	inch	40,94
Hauteur du sol au bas de la porte	mm	578
	inch	22,74
CHAUFFAGE ÉLECTRIQUE		
Capacité d'évaporation	L/h	31,50
	US gallon/h	8,32
Production horaire	Kg/h	63,90
	lb/h	140,87
Puissance de chauffage installée	kW	36
Puissance électrique installée	kW	37,35
CHAUFFAGE AU GAZ		
Capacité d'évaporationn (mod. gaz)	L/h	34,70
	US gallon/h	9,17
Production horaire (mod. gaz)	Kg/h	73,30
	lb/h	161,6
Puissance de chauffage installée gaz	kcal/h	35254
	Btu/h	139899
Puissance de chauffage installée gaz	kW	41
Puissance électrique installée	kW	1,35
Consommation instantanée gaz propane (G31)	Kg/h	3,51
	lb/h	7,74
Consommation instantanée gaz naturel (G20)	m^3/h	4,34
	cfm	2,55
Ø Entrée gaz	BSPP ISO 228-1	1/2"
CHAUFFAGE VAPEUR		
Puissance de chauffage installée (vapeur)	kW	50,10
	Btu/h	170948
Puissance électrique installée	kW	1,35
Consommation de vapeur (8 barG) - Standard	kg/h	89
Consommation de vapeur (116 psiG)	lb/h	107,2
Pression de vapeur	barG	6 - 9
	psiG	87 - 130,5
Entrée et sortie de vapeur standard	BSPT- ISO7.1	1"
Entrée et sortie de vapeur standard	NPT ANSI B1.20.1 Tapered	1"
Consommation de vapeur (5 barG) - Basse pression	kg/h	93
Consommation de vapeur (72,5 psiG) - Basse pression	lb/h	112
Pression de vapeur (basse pression)	barG	3 - 6
	psiG	43,5 - 98
Entrée - Sortie de vapeur - Basse pression	BSPT- ISO7.1	1" 1/2
CHAUFFAGE À L'HUILE THERMIQUE		
Puissance de chauffage installée	kW	-
Puissance électrique installée	kW	-
Consommation de fluide (T max 175ºC)	m3/h	-
Raccordement de l'huile thermique	BSP	-

PUISSANCE ET VENTILATION			
Moteur tambour	kW	0,55	
Moteur ventilateur	kW	0,75	
Débit d'air nominal	m³/h	1.500	
	cfm	883	
Ø Sortie buées	mm	200	
	inch	7,87	
ÉMISSION DE CHALEUR			
Émission totale de chaleur max.	kW	2,9	
	Btu/h	9833	
Émission maximale de chaleur frontale	kW	1,8	
	Btu/h	6145	
CONNEXIONS		**E**	**G / S**
Tension 230V - I + N + T	Nº x mm² / A	-	3 x 1,5 / 16A
Tension 230V - III + T	Nº x mm² / A	4 x 50 / 125A	3 x 1,5 / 16A
Tension 400V - III + N + T	Nº x mm² / A	5 x 16 / 63A	3 x 1,5 / 16A
DIMENSIONS NETTES / D. AVEC EMBALLAGE			
Largeur nette / brute	mm	985 / 1.065	
	inch	38,8 / 41,9	
Profondeur nette / brute	mm	1.210 / 1.310	
	inch	47,6 / 51,6	
Hauteur nette/brut	mm	1.975 / 2.080	
	inch	77,8 / 81,9	
Poids net / brut	Kg	260 / 285	
	lb	573 / 628	
AUTRES			
Niveau sonore	dB	65	

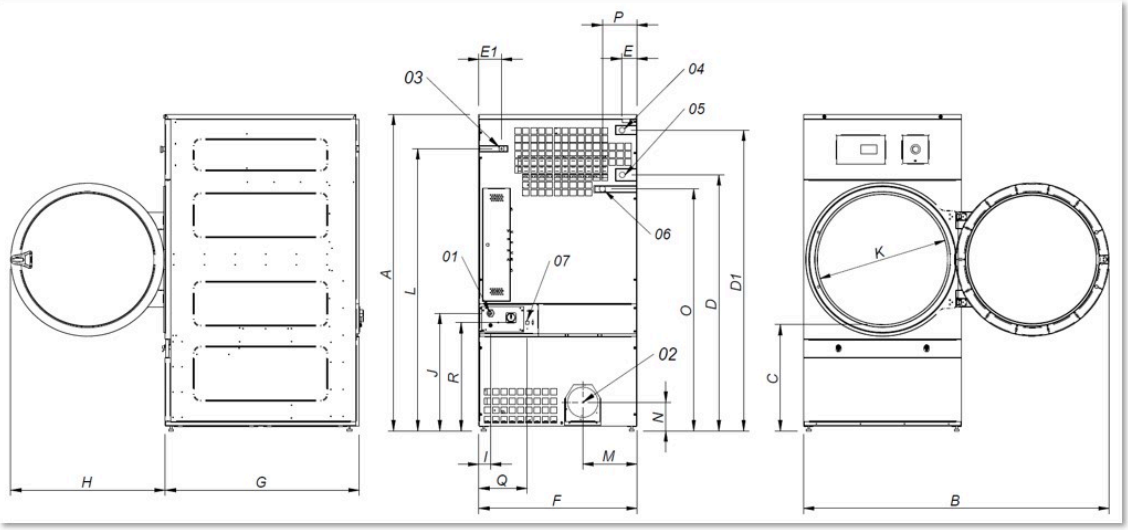

01 Connexion electrique
02 Sortie buees Ø 200
03 Connexion gaz 1/2”
04 Connexion vapeur 1”
05 Sortie condensats 1”
06 Vanne d’eau anti-incendis 3/4”
07 Connexion ethernet

	A	B	C	D	D1	E	E1	F	G	H	I	J	K	L	M	N	O	P	Q	R
DTT-28 ECO-ENERGY	1.975	1.910	660	1.590	1.875	102	130	985	1.054	970	70	730	802	1.760	337	178	1.510	215	301	676
DTT-35 ECO-ENERGY	1.975	1.910	660	1.590	1.875	102	130	985	1.210	970	70	730	802	1.760	337	178	1.510	215	301	676