DOMUS
WINNING THE FUTURE THROUGH INNOVATION

DLM-22
ESSENTIAL séchoirs

PROGRAMMATEUR ÉLECTRONIQUE

Programmateur M : sélection du temps et de la température pour boutons.

FONCTIONNALITES

Inversion de sens du tambour standard.
Tambour galvanisé standard.
Variateur de fréquence standard.

EFFICIENCE

Grand filtre à peluches.

POLYVALENCE

Fait-sur-mesure - personnalisation.
OPL > SELF - Modèle OPL standard facilement transformable en version libre-service.

ERGONOMIE

Grand diamètre de porte.
Sens d'ouverture de porte ajustable sur site.

MAINTENANCE

Panneau de commande articulé: accès facile et ergonomique.
Menu technique: statistiques pour les techniciens et maintenance avec console externe.
Accès facile aux composants.

AUTRES

Panneaux peints blancs.
COOL DOWN - anti-froissement en fin de cycle.
Chauffage électrique ou gaz.
Homologation CE

OPTIONS

- Séchoir avec chauffage Gas Naturel
- Ouverture de porte opposée
- Panneau arrière avec filtre air
- Display dans le programmateur M
- Emballage maritime en bois DLM-22
- 400V 3N 60 Hz DLM-11-35
- 230V 3~ 50 Hz DLM-22/28/35 E
- 230V 3~ 60 Hz DLM-22/28/35 E
- 230V 3~ 60 Hz DLM-35 G/S
- 440/480V 3~ 60 Hz DLM-22/28/35
- Options paiement pour libre-service

CAPACITE ET TAMBOUR	UNIT.	DLM-22	
Capacité 1/18	Kg	24,4	
	lb	53,9	
Capacité 1/20	Kg	22,0	
	lb	48,5	
Ø Tambour	mm	835	
	inch	32,87	
Longueur tambour	mm	800	
	inch	31,5	
Volume tambour	l	440	
	cu ft	15,54	
Ø Porte	mm	574	
	inch	22,60	
Hauteur centre porte	mm	1.030	
	inch	40,55	
Hauteur du sol au bas de la porte	mm	672	
	inch	26,46	
CHAUFFAGE ÉLECTRIQUE			
Capacité d'évaporation	L/h	17	
	US gallon/h	4,5	
Production horaire	Kg/h	34	
	lb/h	75	
Puissance de chauffage installée	kW	24	
Puissance électrique installée	kW	24,97	
CHAUFFAGE AU GAZ			
Capacité d'évaporationn (mod. gaz)	L/h	20	
	US gallon/h	5,283	
Production horaire (mod. gaz)	Kg/h	40	
	lb/h	88,2	
Puissance de chauffage installée gaz	kcal/h	26655	
	Btu/h	105776	
Puissance de chauffage installée gaz	kW	31	
Puissance électrique installée	kW	0,97	
Consommation instantanée gaz propane (G31)	Kg/h	2,66	
	lb/h	5,86	
Consommation instantanée gaz naturel (G20)	m³/h	3,28	
	cfm	1,93	
Ø Entrée gaz	BSPP ISO 228-1	1/2"	
PUISSANCE ET VENTILATION			
Moteur tambour	kW	0,37	
Moteur ventilateur	kW	0,55	
Débit d'air nominal	m³/h	1.200	
	cfm	706	
Ø Sortie buées	mm	200	
	inch	7,87	
ÉMISSION DE CHALEUR			
Émission totale de chaleur max.	kW	2,4	
	Btu/h	8194	
Émission maximale de chaleur frontale	kW	1,7	
	Btu/h	5736	
CONNEXIONS		E	G / S
Tension 230V - I + N + T	Nº x mm² / A	-	3 x 1,5 / 16A
Tension 230V - III + T	Nº x mm² / A	4 x 25 / 80A	3 x 1,5 / 16A
Tension 400V - III + N + T	Nº x mm² / A	5 x 10 / 40A	3 x 1,5 / 16A
DIMENSIONS NETTES / D. AVEC EMBALLAGE			
Largeur nette / brute	mm	890 / 970	
	inch	35 / 38,2	

Profondeur nette / brute	mm	1.255 / 1.345
	inch	49,4 / 53
Hauteur nette / brut	mm	1.812 / 1.940
	inch	71,3 / 76,4
Poids net / brut	Kg	210 / 230
	lb	463 / 507
AUTRES		
Niveau sonore	dB	65

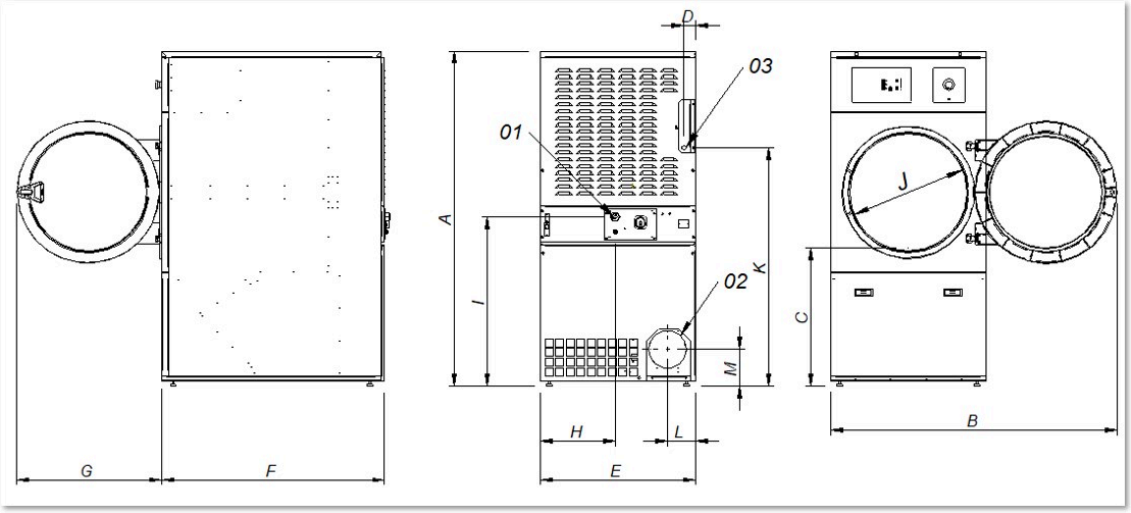

01 Connexion electrique
02 Sortie buees Ø 200
03 Connexion gaz 1/2”

	A	B	C	D	E	F	G	H	I	J	K	L	M
DLM-18	1.694	1.447	689	68	785	1.125	735	380	870	575	1.226	133	180
DLM-22	1.812	1.552	743	112	890	1.255	735	107	920	575	1.344	238	180