DOMUS
WINNING THE FUTURE THROUGH INNOVATION

DLM2-18
ESSENTIAL stack séchoirs

PROGRAMMATEUR ÉLECTRONIQUE

Programmateur M : sélection du temps et de la température pour boutons.

FONCTIONNALITES

Reversing drum action as standard.
Tambour galvanisé en standard.
Frequency inverter as standard.

POLYVALENCE

Fait-sur-mesure - personnalisation.
OPL > SELF - Modèle OPL standard facilement transformable en version libre-service.

ERGONOMIE

Filtre à peluches tiroir, maille en acier inoxydable.
Grand diamètre de porte.

MAINTENANCE

Panneau de commande articulé : accès facile et ergonomique.
Menu technique: statistiques pour les techniciens et maintenance avec console externe.

AUTRES

Panneaux peints blancs.
COOL DOWN - anti-froissement en fin de cycle.
Chauffage électrique ou gaz, sauf DLM2-22 gaz uniquement.
Homologation CE

OPTIONS

- Séchoir avec chauffage Gas Naturel
- Display dans le programmateur M (2 unités)
- Filtre peluches mailles 0,3 mm (standard sur STACK 0,6 mm)
- Emballage bois DLM2-18
- 400V III 50Hz 11/14/18kg
- 400V III 60Hz 11/14/18/22kg
- 230V III 60Hz 11/14/18kg G
- 230V III 60Hz 11/14/18kg E
- 440V/480V III 60Hz 11/14/18/22kg (maritime)
- Options paiement pour libre-service

CAPACITE ET TAMBOUR	UNIT.	DLM2-18	
Capacité 1/18	Kg	18,3 x2	
	lb	40,4 x2	
Capacité 1/20	Kg	16,5 x2	
	lb	36,3 x2	
Ø Tambour	mm	750	
	inch	29,53	
Longueur tambour	mm	746	
	inch	29,37	
Volume tambour	l	330	
	cu ft	11,64	
Ø Porte	mm	574	
	inch	22,60	
Hauteur centre porte	mm	547 / 1522	
	inch	21,54 / 59,92	
Hauteur du sol au bas de la porte	mm	260 / 1.235	
	inch	10,24 / 48,62	
CHAUFFAGE ÉLECTRIQUE			
Capacité d'évaporation	L/h	18,1 x2	
	US gallon/h	4,78 x2	
Production horaire	Kg/h	36,2 x2	
	lb/h	79,8 x2	
Puissance de chauffage installée	kW	12 x2	
Puissance électrique installée	kW	25,34	
Moteur tambour	kW	0,37 x2	
CHAUFFAGE AU GAZ			
Capacité d'évaporationn (mod. gaz)	L/h	18 x2	
	US gallon/h	4,755 x2	
Production horaire (mod. gaz)	Kg/h	36 x2	
	lb/h	79,4 x2	
Puissance de chauffage installée gaz	kcal/h	10327 x2	
	Btu/h	40945,7 x2	
Puissance de chauffage installée gaz	kW	12 x2	
Puissance électrique installée	kW	1,34	
Consommation instantanée gaz propane (G31)	Kg/h	1,03 x2	
	lb/h	2,27 x2	
Consommation instantanée gaz naturel (G20)	m³/h	1,27 x2	
	cfm	0,75 x2	
Ø Entrée gaz	BSPP ISO 228-1	1/2"	
VENTILATION			
Moteur ventilateur	kW	0,25 x2	
Débit d'air nominal	m³/h	500 x2	
	cfm	294,28 x2	
Ø Sortie buées	mm	200 x2	
	inch	7,78 x2	
ÉMISSION DE CHALEUR			
Émission totale de chaleur max.	kW	2,4	
	Btu/h	8193,9	
Émission maximale de chaleur frontale	kW	1,68	
	Btu/h	5735,8	
CONNEXIONS		E	G / S
Tension 230V - I + N + T	Nº x mm² / A	-	3 x 1,5 / 16A
Tension 230V - III + T	Nº x mm² / A	4 x 25 / 80A	3 x 1,5 / 16A (1*)
Tension 400V - III + N + T	Nº x mm² / A	5 x 10 / 40A	3 x 1,5 / 16A (2*)
DIMENSIONS NETTES / D. AVEC EMBALLAGE			
Largeur nette / brute	mm	785 / 865	
	inch	30,91 / 34,06	

Profondeur nette / brute	mm	1.242 / 1.325
	inch	48,90 / 52,17
Hauteur nette / brut	mm	1.980 /2.126
	inch	77,95 / 83,70
Poids net / brut	Kg	290 / 317
	lb	639,34 / 698,87
AUTRES		
Niveau sonore	dB	64

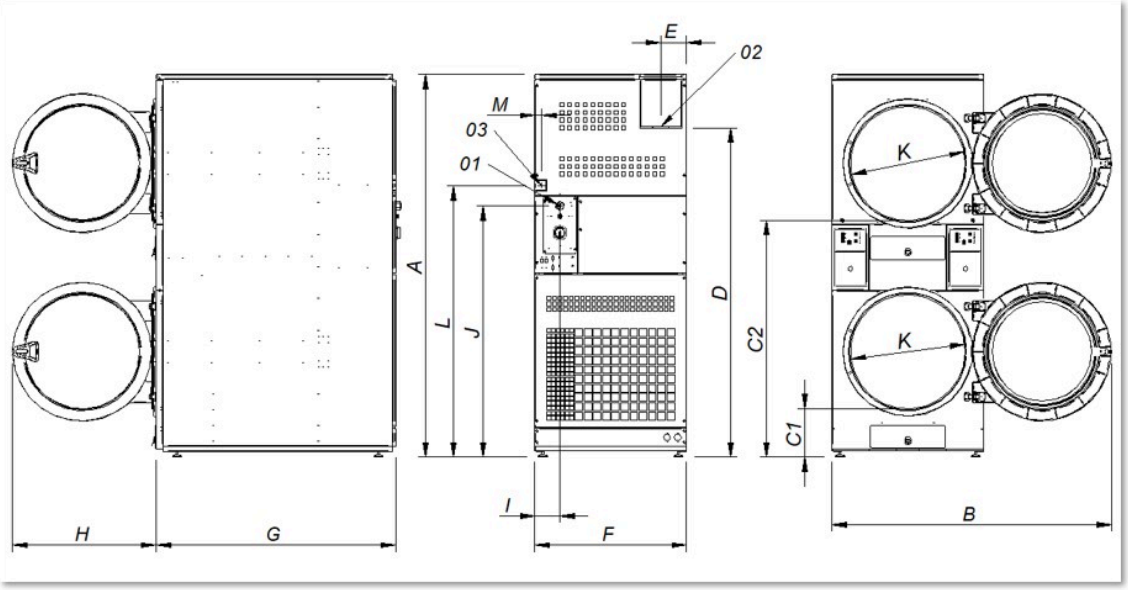

01 Connexion électrique
02 Sortie buees Ø 200
03 Connexion gaz 1/2”

	A	B	C1	C2	D	E	F	G	H	I	J	K	L	M
DLM2- 11	1.980	1.447	259	1.234	1.680	135	785	972	735	130	1.275	575	1.406	35
DLM2- 14	1.980	1.447	259	1.234	1.680	135	785	1.106	735	130	1.275	575	1.406	35
DLM2- 18	1.980	1.447	259	1.234	1.680	135	785	1.242	735	130	1.275	575	1.406	35