DOMUS
WINNING THE FUTURE THROUGH INNOVATION

DTM2-22
COMFORT stack séchoirs

PROGRAMMATEUR ÉLECTRONIQUE

Programmateur M: sélection du temps et de la température pour boutons.

FONCTIONNALITES

Inversion de sens du tambour standard.
Tambour inox standard.
Variateur de fréquence standard.

EFFICIENCE

DOUBLE FLOW - axial et radial.
Grand filtre à peluches tiroir.

POLYVALENCE

Fait-sur-mesure - Personnalisation
OPL > SELF - Modèle OPL standard facilement transformable en version libre-service.

ERGONOMIE

Filtre à peluches tiroir, maille en acier inoxydable.
Grand diamètre de porte.

MAINTENANCE

Panneau de commande articulé : accès facile et ergonomique.
Menu technique : statistiques pour les techniciens et maintenance avec console externe.

AUTRES

Carrosserie en skinplate gris, aspect inox.
SOFT DRY - Nouvelles perforations du tambour.
COOL DOWN - anti-froissement en fin de cycle.
Chauffage électrique ou gaz, sauf DTM2-22 gaz uniquement.
Homologation CE

OPTIONS

- Séchoir avec chauffage Gas Naturel
- Hublot double vitrage (2 unités)
- Display dans le programmateur M (2 unités)
- Filtre peluches mailles 0,3 mm (standard sur STACK 0,6 mm)
- Carrosserie inox DTM2-22
- Panneau frontal inox DTM2-22
- Emballage bois DTM2-22
- 400V III 60Hz 11/14/18/22kg
- 440V/480V III 60Hz 11/14/18/22kg (maritime)
- Options paiement pour libre-service

CAPACITE ET TAMBOUR	UNIT.	DTM2-22	
Capacité 1/18	Kg	24,3 x2	
	lb	53,6 x2	
Capacité 1/20	Kg	21,9 x2	
	lb	48,3 x2	
Ø Tambour	mm	835	
	inch	32,87	
Longueur tambour	mm	800	
	inch	31,50	
Volume tambour	l	440	
	cu ft	15,54	
Ø Porte	mm	575	
	inch	22,64	
Hauteur centre porte	mm	547 / 1.618	
	inch	22,60 / 63,70	
Hauteur du sol au bas de la porte	mm	286 / 1.330	
	inch	11,26 / 52,36	
CHAUFFAGE ÉLECTRIQUE			
Capacité d'évaporation	L/h	-	
	US gallon/h	-	
Production horaire	Kg/h	-	
	lb/h	-	
Puissance de chauffage installée	kW	-	
Puissance électrique installée	kW	-	
Moteur tambour	kW	0,37 x2	
CHAUFFAGE AU GAZ			
Capacité d'évaporationn (mod. gaz)	L/h	44 x2	
	US gallon/h	11,624 x2	
Production horaire (mod. gaz)	Kg/h	88 x2	
	lb/h	194 x2	
Puissance de chauffage installée gaz	kcal/h	26139 x2	
	Btu/h	103658,5 x2	
Puissance de chauffage installée gaz	kW	30,4 x2	
Puissance électrique installée	kW	1,94	
Consommation instantanée gaz propane (G31)	Kg/h	2,61 x2	
	lb/h	5,75 x2	
Consommation instantanée gaz naturel (G20)	m³/h	3,22 x2	
	cfm	1,89 x2	
Ø Entrée gaz	BSPP ISO 228-1	3/4"	
VENTILATION			
Moteur ventilateur	kW	0,55 x2	
Débit d'air nominal	m³/h	900 x2	
	cfm	529,72 x2	
Ø Sortie buées	mm	250 x2	
	inch	9,84 x2	
ÉMISSION DE CHALEUR			
Émission totale de chaleur max.	kW	2,6	
	Btu/h	8876,8	
Émission maximale de chaleur frontale	kW	1,9	
	Btu/h	6486,9	
CONNEXIONS		E	G / S
Tension 230V - I + N + T	Nº x mm² / A	-	3 x 2,5 / 20A
Tension 230V - III + T	Nº x mm² / A	-	3 x 2,5 / 20A (1*)
Tension 400V - III + N + T	Nº x mm² / A	-	3 x 2,5 / 20A (2*)
DIMENSIONS NETTES / D. AVEC EMBALLAGE			
Largeur nette / brute	mm	870 / 950	
	inch	34,25 / 37,40	

Profondeur nette / brute	mm	1.312 / 1.395
	inch	51,65 / 54,92
Hauteur nette / brut	mm	2.118 / 2.250
	inch	83,39 / 88,58
Poids net / brut	Kg	373,5 / 388,5
	lb	823,43 / 856,50
AUTRES		
Niveau sonore	dB	69

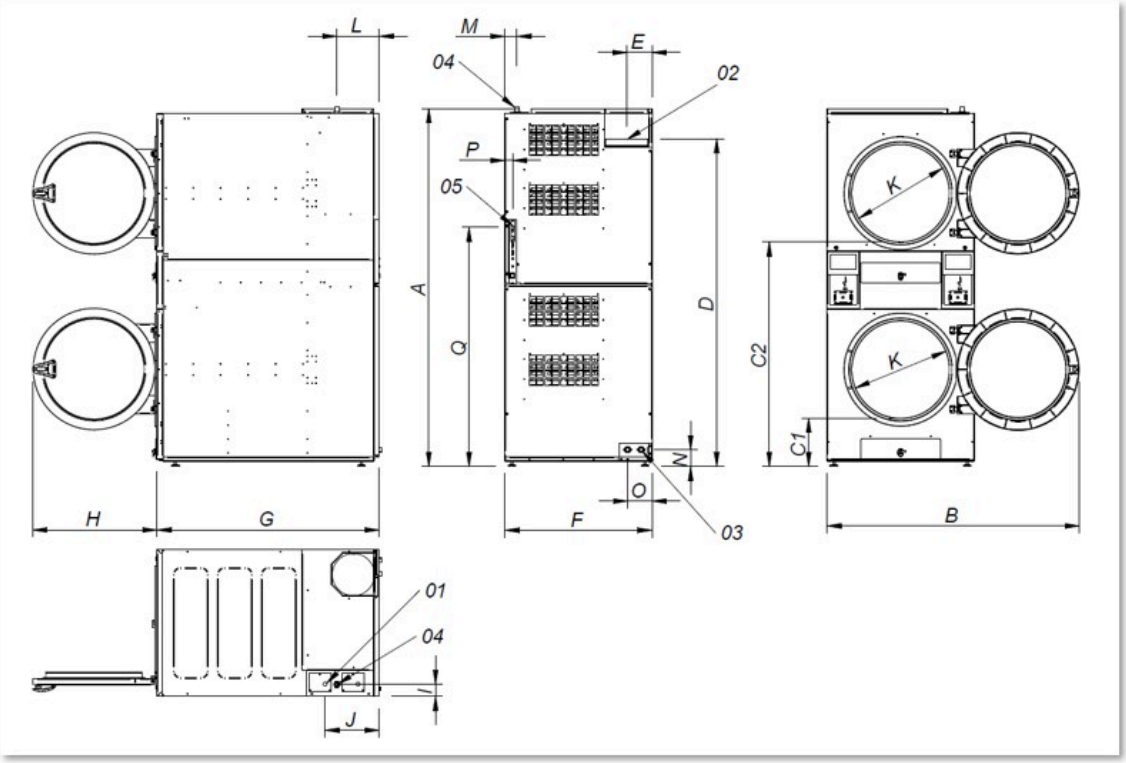

01 Connexion électrique
02 Sortie buees Ø 250
03 2 vanne d'eau anti incendie 3/4"
04 Connexion gaz 3/4"
05 Connexion ethernet (uniquement pour les modèles control TOUCH II)

	A	B	C1	C2	D	E	F	G	H	I	J	K	L	M	N	O	P	Q
DTM2-22	2.118	1.490	286	1.330	1.940	149	870	1.312	735	73	320	575	250	70	100	145	45	1.416