DOMUS
WINNING THE FUTURE THROUGH INNOVATION

DTM-80
COMFORT séchoirs

CONTRÔLE ÉLECTRONIQUE

Programmateur M: sélection du temps et de la température pour boutons.

PRESTATIONS REMARQUABLES

Inversion de sens du tambour standard.
Tambour inox standard.
Variateur de fréquence standard.

EFFICIENCE

DOUBLE FLOW - axial et radial.
Grand filtre à peluches tiroir.

POLYVALENCE

Fait-sur-mesure - personnalisation.
OPL > SELF - Modèle OPL standard facilement transformable en version libre-service.

ERGONOMIE

Filtre à peluches tiroir, maille en acier inoxydable.
Grand diamètre de porte.
Sens d'ouverture de porte ajustable sur site.

ENTRETIEN

Panneau de commande: accès facile.
Menu technique: statistiques pour les techniciens et maintenance avec console externe.
Accès facile aux composants.

AUTRES

Carrosserie en skinplate gris, aspect inox.
NOUVEAU: Entraînement par motoréducteur sur les modèles DTT-45 à DTT-80
SOFT DRY - Nouvelles perforations du tambour.
COOL DOWN - anti-froissement en fin de cycle.
Chauffage électrique, gaz ou vapeur.
Homologation CE

OPTIONS

- Panneau arrière avec filtre air DTM-45/60/80
- Séchoir avec chauffage Gas Naturel
- Tambour renforcé pour utilisation intensive 45-60-80 kg
- Porte guillotine manuelle DTT-45/60/80 (sans hublot double vitrage)
- Hublot double vitrage DTM-35/45/60/80
- Ouverture de porte opposée DTM-45/60/80
- panneau arrière avec filtre air
- Filtre peluches mailles 0,6mm (standard 0,3mm)
- Filtre peluches mailles 1,2mm (standard 0,3mm)
- Carrosserie inox DTM-80
- Panneau frontal inox DTM-45/60/80
- Batterie vapeur basse pression DTM-45/60/80
- Emballage bois DTM-80
- 400V 3N 60 Hz DTM-45/60/80 E/S
- 400V 3N 60 Hz DTM-45/60/80 G
- 230V 3~ 50 Hz DTM-45/60/80 G/S
- 230V 3~ 60 Hz DTM-45/60/80 S
- 230V 3~ 60 Hz DTM-45/60/80 G
- 400V 3~ 50 Hz DTM-60/80
- 440/480V 3~ 60 Hz DTM-45/60/80 (maritime)

CAPACITE ET TAMBOUR	UNIT.	DTM-80
Capacité 1/18	Kg	83,3
	lb	183,6
Capacité 1/20	Kg	75
	lb	165,3
Ø Tambour	mm	1.225
	inch	48,23
Longueur tambour	mm	1.252
	inch	49,29
Volume tambour	l	1.500
	cu ft	52,95
Ø Porte	mm	802
	inch	31,57
Hauteur centre porte	mm	1.275
	inch	50,20
Hauteur du sol au bas de la porte	mm	813
	inch	31,99
CHAUFFAGE ÉLECTRIQUE		
Capacité d'évaporation	L/h	64
	US gallon/h	16,9
Production horaire	Kg/h	128,6
	lb/h	283,5
Puissance de chauffage installée	kW	72
Puissance électrique installée	kW	74,65
CHAUFFAGE AU GAZ		
Capacité d'évaporationn (mod. gaz)	L/h	86,5
	US gallon/h	22,851
Production horaire (mod. gaz)	Kg/h	173,1
	lb/h	381,62
Puissance de chauffage installée gaz	kcal/h	103181
	Btu/h	409457
Puissance de chauffage installée gaz	kW	120
Puissance électrique installée	kW	2,65
Consommation instantanée gaz propane (G31)	Kg/h	10,28
	lb/h	22,66
Consommation instantanée gaz naturel (G20)	m^3/h	12,71
	cfm	7,48
Ø Entrée gaz	BSPP ISO 228-1	3/4"
CHAUFFAGE VAPEUR		
Puissance de chauffage installée (vapeur)	kW	128
	Btu/h	436754
Puissance électrique installée	kW	2,65
Consommation de vapeur (8 barG) - Standard	kg/h	171
Consommation de vapeur (116 psiG)	lb/h	206
Pression de vapeur	barG	7 - 12
	psiG	101,5 - 178
Entrée et sortie de vapeur standard	BSPT- ISO7.1	1"
Entrée et sortie de vapeur standard	NPT ANSI B1.20.1 Tapered	1"
Consommation de vapeur (5 barG) - Basse pression	kg/h	147
Consommation de vapeur (72,5 psiG) - Basse pression	lb/h	177,1
Pression de vapeur (basse pression)	barG	4 - 7
	psiG	58 - 101,5
Entrée - Sortie de vapeur - Basse pression	BSPT- ISO7.1	1" 1/2
CHAUFFAGE À L'HUILE THERMIQUE		
Puissance de chauffage installée	kW	128
Puissance électrique installée	kW	2,65
Consommation de fluide (T max 175ºC)	m3/h	10
Raccordement de l'huile thermique	BSP	1" 1/2

PUISSANCE ET VENTILATION			
Moteur tambour	kW	1,50	
Moteur ventilateur	kW	1,1	
Débit d'air nominal	m³/h	3.000	
	cfm	1766	
Ø Sortie buées	mm	300	
	inch	11,81	
ÉMISSION DE CHALEUR			
Émission totale de chaleur max.	kW	6,5	
	Btu/h	22124	
Émission maximale de chaleur frontale	kW	2,9	
	Btu/h	9833	
CONNEXIONS		E	G / S
Tension 230V - I + N + T	Nº x mm² / A	-	-
Tension 230V - III + T	Nº x mm² / A	-	4 x 2,5 / 25A
Tension 400V - III + N + T	Nº x mm² / A	5 x 50 / 125A	5 x 2,5 / 25A
DIMENSIONS NETTES / D. AVEC EMBALLAGE			
Largeur nette / brute	mm	1.270 / 1.330	
	inch	50 / 52,4	
Profondeur nette / brute	mm	1.598 / 1.705	
	inch	62,9 / 67,1	
Hauteur nette/brut (* chauffage enlevé)	mm	2.380 /*2.200	
	inch	93,7 / *86,6	
Poids net / brut	Kg	657 / 715	
	lb	1.448 / 1.576	
AUTRES			
Niveau sonore	dB	67	

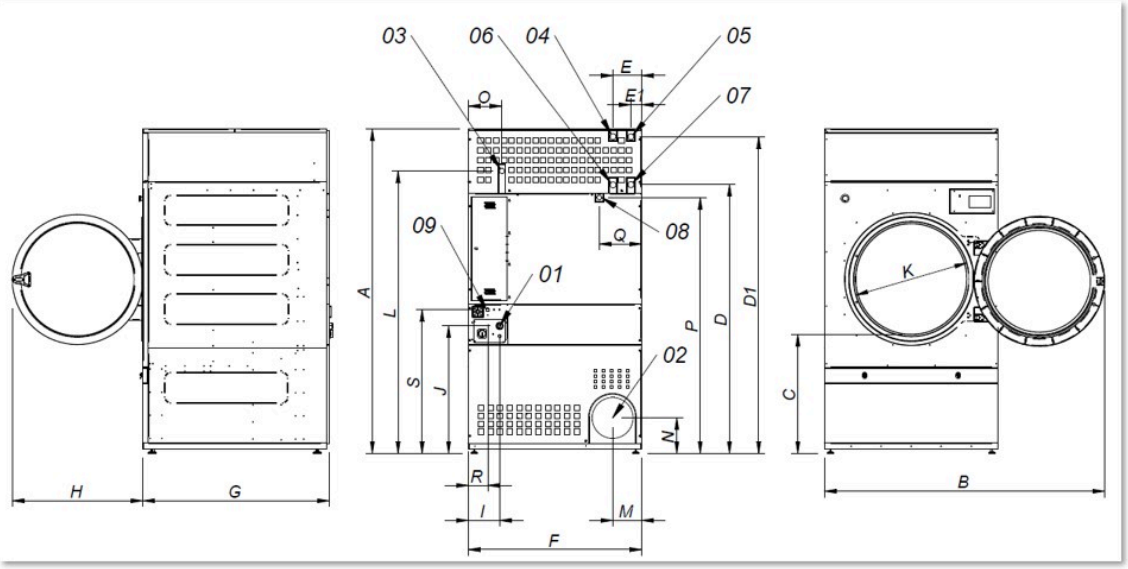

01 Connexion electrique
02 Sortie buees Ø 300
03 Connexion gaz 1/2”
04 Connexion vapeur 1” (DTM-45)
05 Connexion vapeur 1” (DTM-60-80)
06 Sortie condensats 1” (DTM-45)
07 Sortie condensats 1” (DTM-60-80)
08 Vanne d’eau anti-incendis 3/4”
09 Connexion ethernet

	A	B	C	D	D1	E	E1	F	G	H	I	J	K	L	M	N	O	P	Q	R	S
DTM-45	2.380	2.045	874	1.981	2.311	211	80	1.270	1.106	956	248	935	802	2.088	214	240	244	1.841	308	160	1.053
DTM-60	2.380	2.045	874	1.981	2.311	211	80	1.270	1.366	956	248	935	802	2.088	214	240	244	1.841	308	160	1.053
DTM-80	2.380	2.045	874	1.981	2.311	211	80	1.270	1.598	956	248	935	802	2.088	214	240	244	1.841	308	160	1.053